פרטים מערכת מים

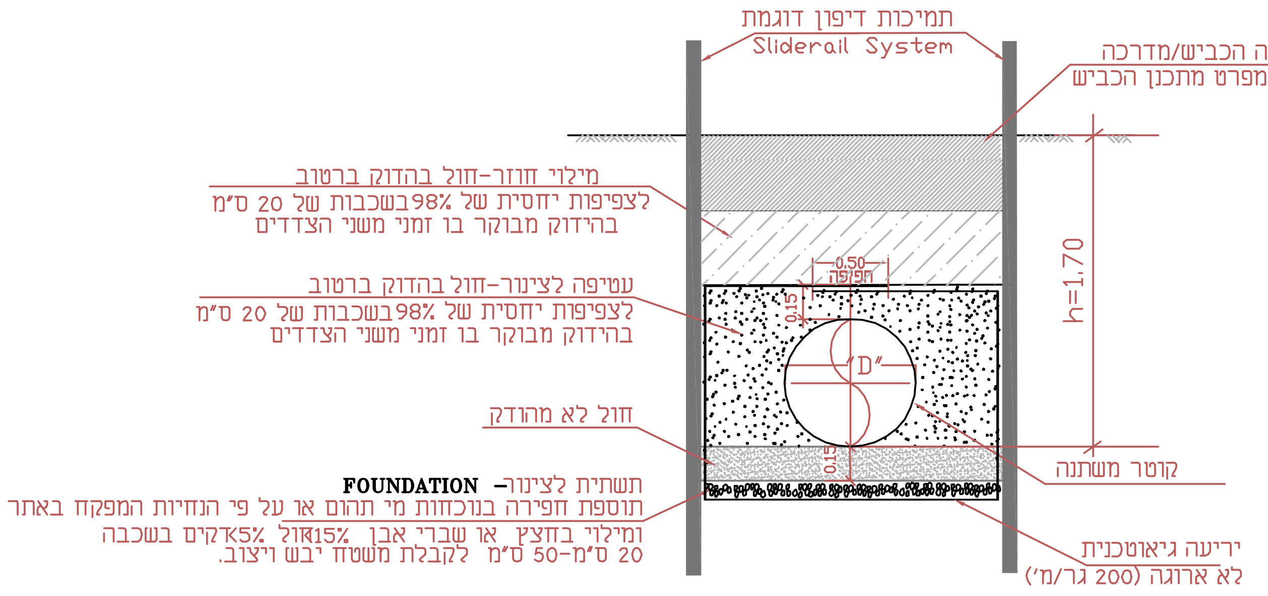
תמיכות דיפון דוגמת
Sliderail System
מבנה הכביש/מדרכה
לפי מפרט מתכנן הכביש
מילוי חוזר-חול בהדוק ברטוב
לצפיפות יחסית של 98%בשכבות של 20 ס"מ
בהידוק מבוקר בו זמני משני הצדדים
עטיפה לצינור-חול בהדוק ברטוב
לצפיפות יחסית של 98%בשכבות של 20 ס"מ
בהידוק מבוקר בו זמני משני הצדדים
0.50
חפיפה
0.15
"D"
h=1,70
חול לא מהודק
קוטר משתנה
FOUNDATION – תשתית לצינור
תוספת חפירה בנוכחות מי תהום או על פי הנחיות המפקח באתר
ומילוי בחצץ או שברי אבן 15%חול 5%דקים בשכבה
20 ס"מ-50 ס"מ לקבלת משטח יבש ויצוב.
יריעה גיאוטכנית
לא ארוגה (200 גר/מ')

חתך טיפוסי לחפירה והנחת הצינור בגבולות הכביש הקיימים

ללא קנ"מ

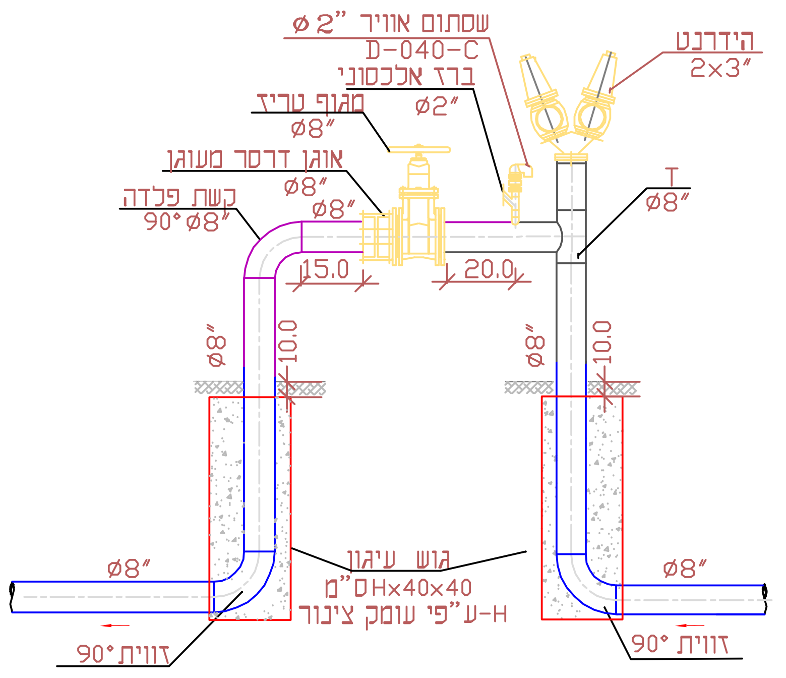
שסתום אוויר ø 2"
D-040-C
ברז אלכסוני
ø2"
מגוף טריז
ø8"
אוגן דרסר מעוגן
ø8"
ø8"
קשת פלדה
90°ø8"
הידרנט
2x3"
T
ø8"
15.0
20.0
ø8"
10.0
ø8"
10.0
ø8"
ø8"
גוש עיגון
40x40xH"D"מ
H-ע"פי עומק צינור
זווית 90°
זווית 90°

פרט - גשר אביזרים

ללא קנ"מ

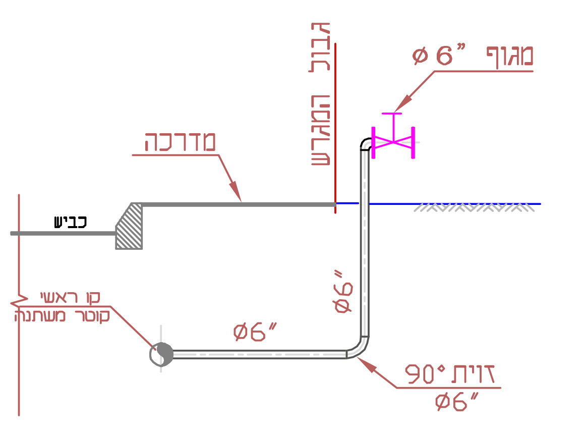
מגוף ø 6"
גבול המגרש
מדרכה
כביש
קו ראשי
קוטר משתנה
ø6"
ø6"
זווית 90°
ø6"

פרט הכנה לחיבור מגרש

ללא קנ"מ

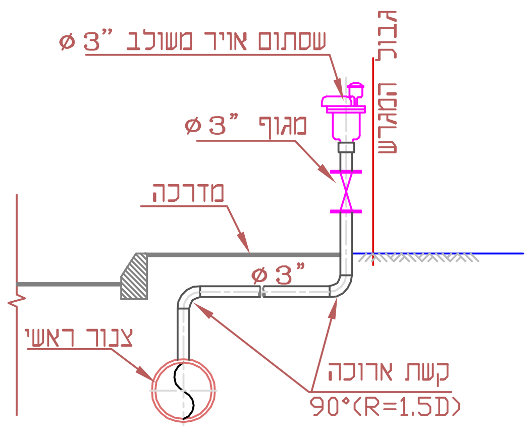
שסתום אויר משולב ø 3"
מגוף ø 3"
גבול המגרש
מדרכה
ø 3"
צנור ראשי
קשת ארוכה
90°(R=1.5D)

פרט התקנת שסתום אויר ø 3"

ללא קנ"מ

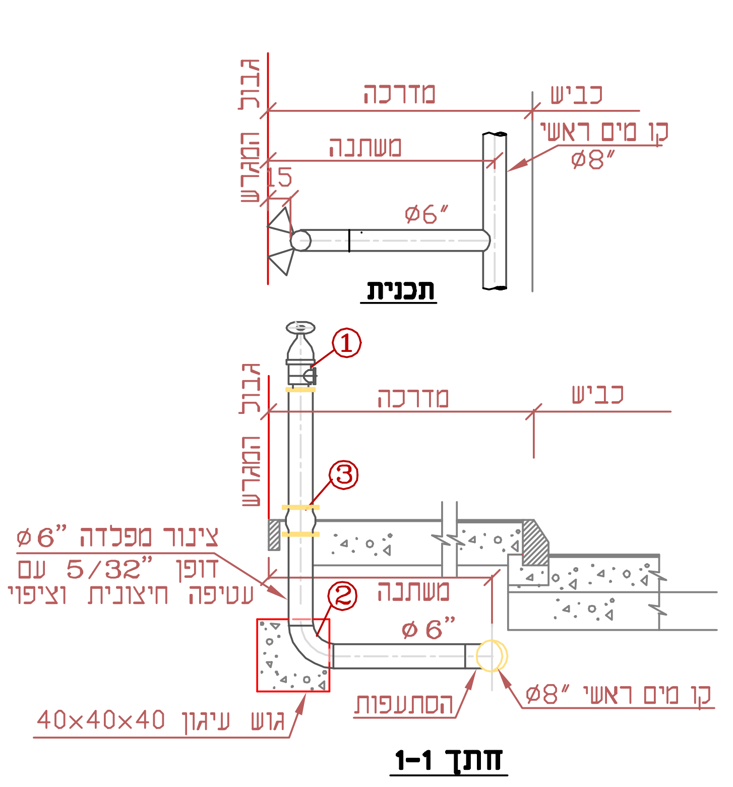
גבול המגרש
מדרכה
כביש
משתנה
קו מים ראשי
ø8"
15
ø6"
תכנית
①
③
②
גבול המגרש
מדרכה
כביש
צינור מפלדה ø 6"
דופן 5/32" עם
עטיפה חיצונית וציפוי פנימי
משתנה
ø 6"
קו מים ראשי ø8"
הסתעפות
גוש עיגון 40x40x40

חתך 1-1

רשימת אביזרים

מס'	האביזר	קוטר
1	ברז כיבוי אש כפול מאוגן עם זקף	2 X3"
2	קשת ריתוך 90	6"
3	מתקן שבירה	6"

הערה: מיקום מדוייק של ההידנטים יקבע באתר בתאום עם נציגי התאגיד.

ברז כיבוי אש עם זקף ø6"

ללא קנ"מ

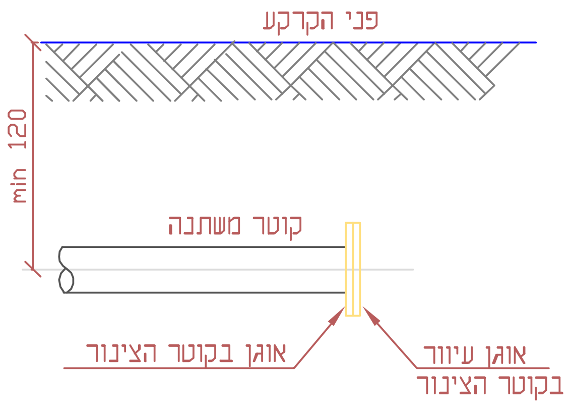
פני הקרקע
min 120
קוטר משתנה
אוגן בקוטר הצינור
אוגן עיוור
בקוטר הצינור

הכנה לחיבור בעתיד

חתך

ללא קנ"מ

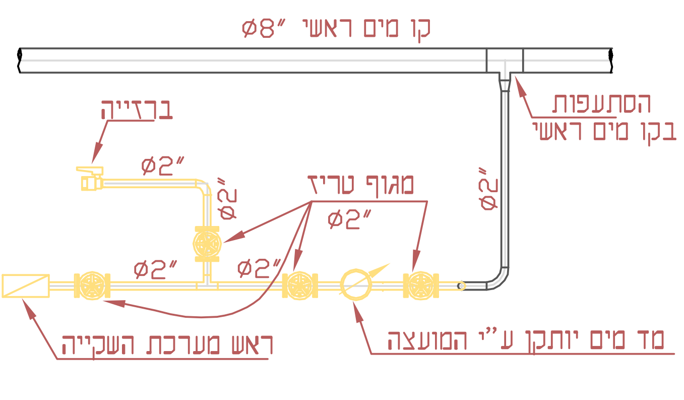
קו מים ראשי ø8"
הסתעפות
בקו מים ראשי
ברזייה
ø2"
ø2"
מגוף טריז
ø2"
ø2"
ø2"
ø2"
ראש מערכת השקייה
מד מים יותקן ע"י המועצה

פרט הכנה לחיבור ראש מערכת השקייה+ברזייה

תנוחה

ללא קנ"מ

פרטים מערכת ביוב

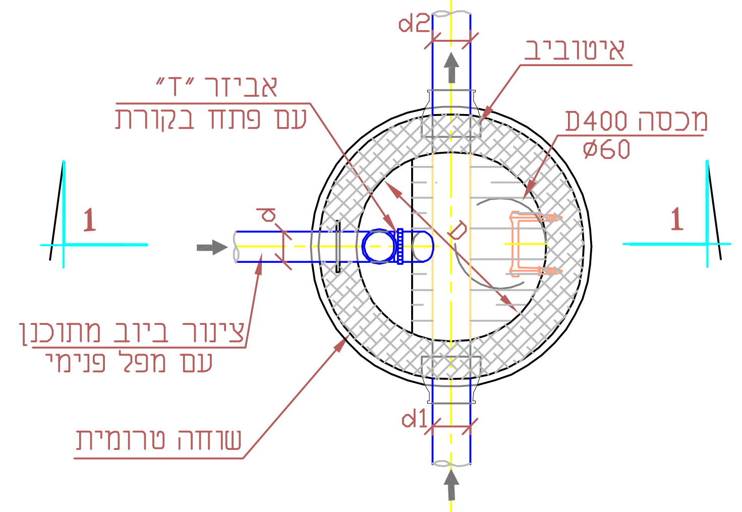
d2
איטוביב
אביזר "ד"
עם פתח בקורת
מכסה D400
ø60
1
1
d
D
צינור ביוב מתוכנן
עם מפל פנימי
שוחה טרומית
d1

תנוחה

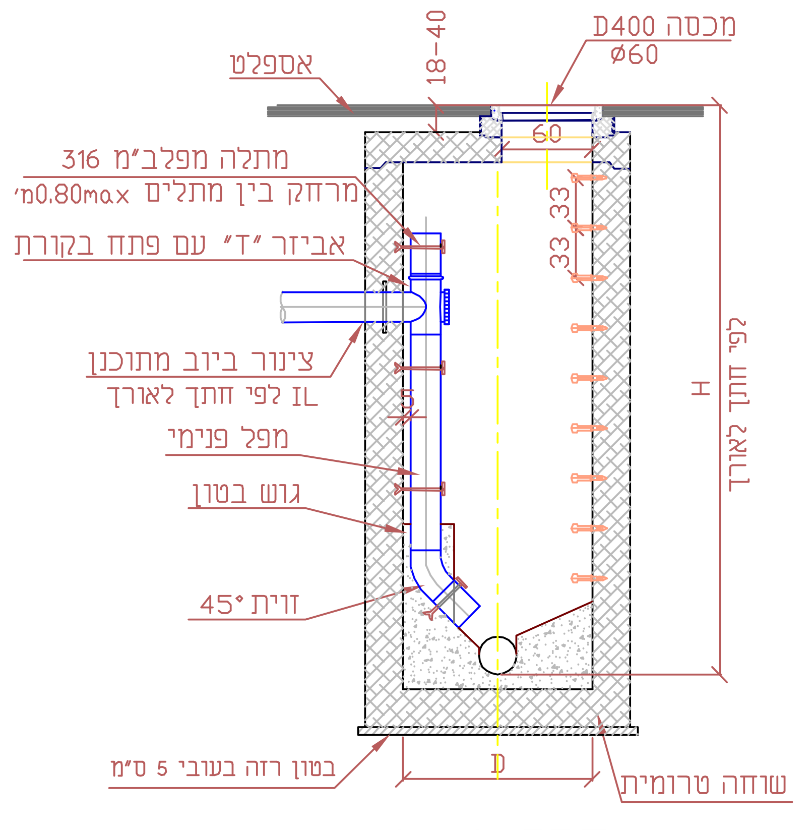
אספלט
18-40
מכסה D400
ø60
60
מתלה מפלב"מ 316
מרחק בין מתלים 0.80max מ'
33
33
אביזר "ד" עם פתח בקורת
צינור ביוב מתוכנן
IL לפי חתך לאורך
H
לפי חתך לאורך
מפל פנימי
גוש בטון
זווית 45°
בטון רזה בעובי 5 ס"מ
D
שוחה טרומית

חתך 1 – 1

מפל פנימי – פרט טיפוסי

ללא קנ"מ

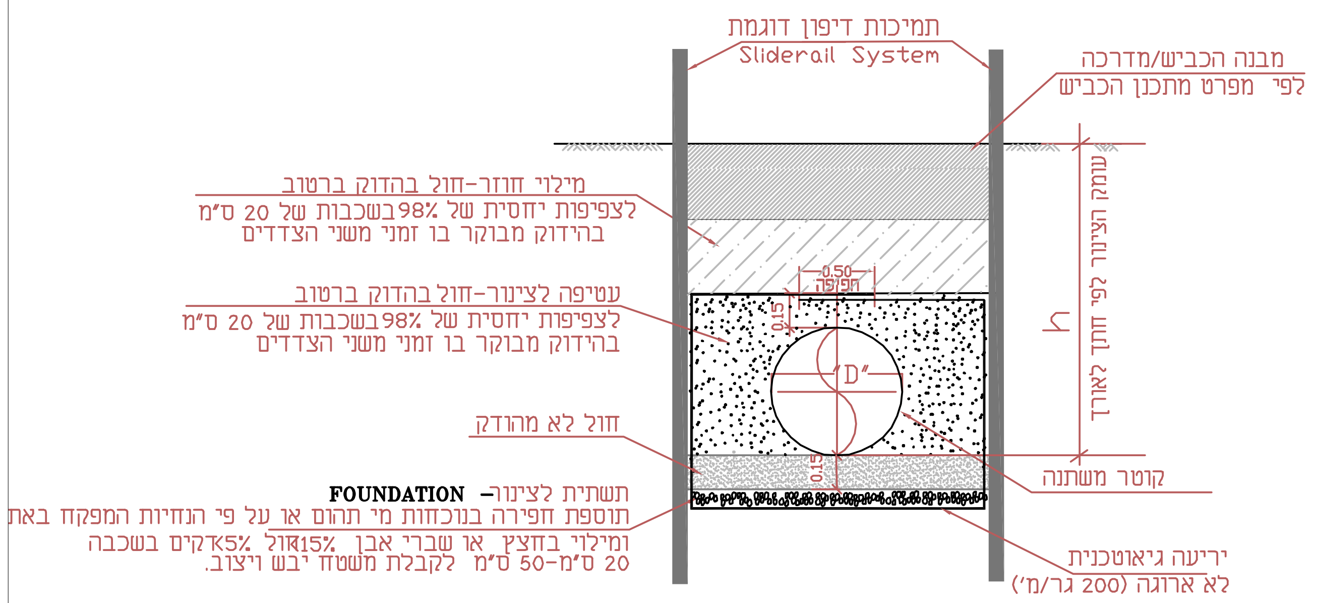
תמיכות דיפון דוגמת
Sliderail System
מבנה הכביש/מדרכה
לפי מפרט מתכנן הכביש
מילוי חוזר-חול בהדוק ברטוב
לצפיפות יחסית של 98%בשכבות של 20 ס"מ
בהידוק מבוקר בו זמני משני הצדדים
עטיפה לצינור-חול בהדוק ברטוב
לצפיפות יחסית של 98%בשכבות של 20 ס"מ
בהידוק מבוקר בו זמני משני הצדדים
0.50
חפיפה
0.15
"D"
h
עומק הצינור לפי חתך לאורך
חול לא מהודק
קוטר משתנה
FOUNDATION – תשתית לצינור
תוספת חפירה בנוכחות מי תהום או על פי הנחיות המפקח באתר
ומילוי בחצץ או שברי אבן 15%חול 5%דקים בשכבה
20 ס"מ-50 ס"מ לקבלת משטח יבש ויצוב.
יריעה גיאוטכנית
לא ארוגה (200 גר/מ')

חתך טיפוסי לחפירה והנחת הצינור בגבולות הכביש הקיימים

ללא קנ"מ

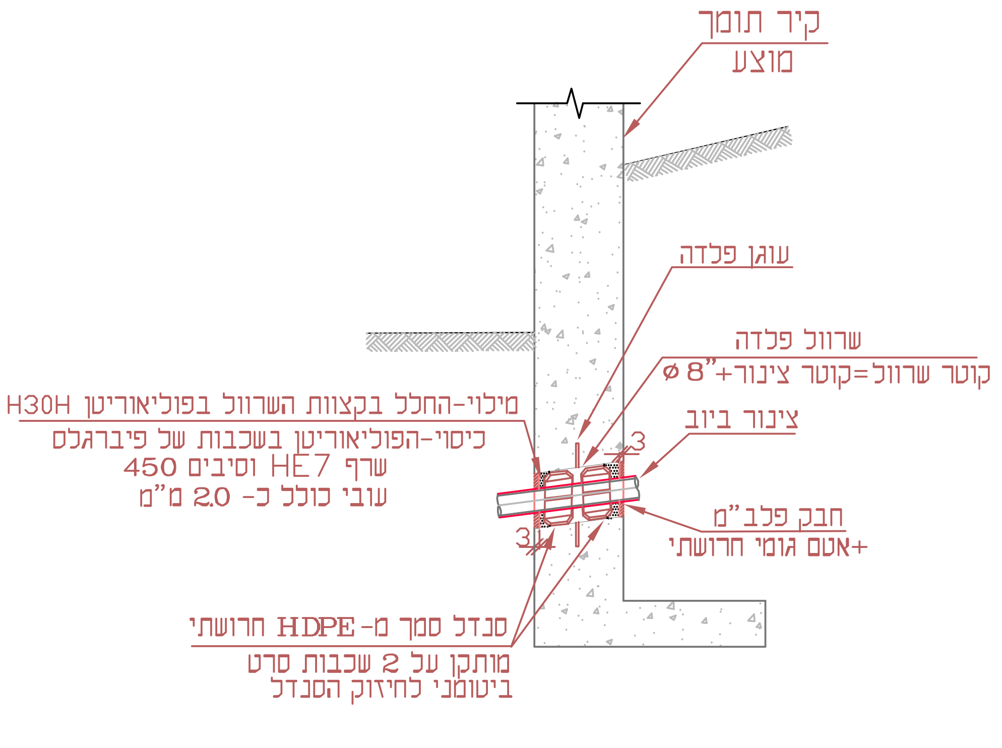
קיר תומך
מוצע
עוגן פלדה
שרוול פלדה
קוטר שרוול=קוטר צינור+"8 ø
צינור ביוב
3
3
מילוי-החלל בקצוות השרוול בפוליאוריטן H30H
כיסוי-הפוליאוריטן בשכבות של פיברגלס
שרף HE7 וסיבים 450
עובי כולל כ- 2.0 מ"מ
חבק פלב"מ
+אטם גומי חרושתי
סנדל סמך מ-HDPE חרושתי
מותקן על 2 שכבות סרט
ביטומני לחיזוק הסנדל

פרט מעבר קיר תומך

ללא קנ"מ

תכנית תנוחה ראה גליון מס' 535

מס' No.	תאור השנויים REVISIONS	שרטט: DRAWN:	ע' BY	תאריך DATE
1	ביטול שוחת השקטה	א.א.		19.03.23

REVISION: מהדורה:

FOR CONSTRUCTION לביצוע ○

FOR TENDER למכרז ◍ 15.01.20

FOR REVIEW לעיון ○

BALASHA-JALON
INFRASTRUCTURE SYSTEMS LTD.
בלשה ילון
מערכות תשתית בע"מ
TEL:04-8603600 E-MAIL:balasha@bj-is.com Web site:www.bj-is.com

PLACE: המקום: דאלית אל כרמל

PROJECT: שם העבודה: קווי מים וביוב-אזור תעשיה

OWNER: המזמין: גדיש חב' להנדסה בע"ס

SUBJECT: נושא השרטוט: פרטים

עורכים ומאשרים:	DESIGNED: תכנן:	DRAWN: שרטט:	CHECKED: בדק:	APP'D: אישר:
שם	א.ח.	י.ק.		
חתימה				
תאריך	03.02.20	03.02.20		

SCALE: קנ"מ:	PROJECT Nº מס' עבודה	FILE_DWG:	SHEET: גליון:
כמסומן	6076	6667-DET-538	538

מידות הגליון בס"מ:	FILE_CTB:	FILE_PLT:
820x340	acad.ctb	6667-538

aleksey-e Mar 21, 2023 - 8:06am
X:\220-DALIA\6667\6667-DET-538.dwg