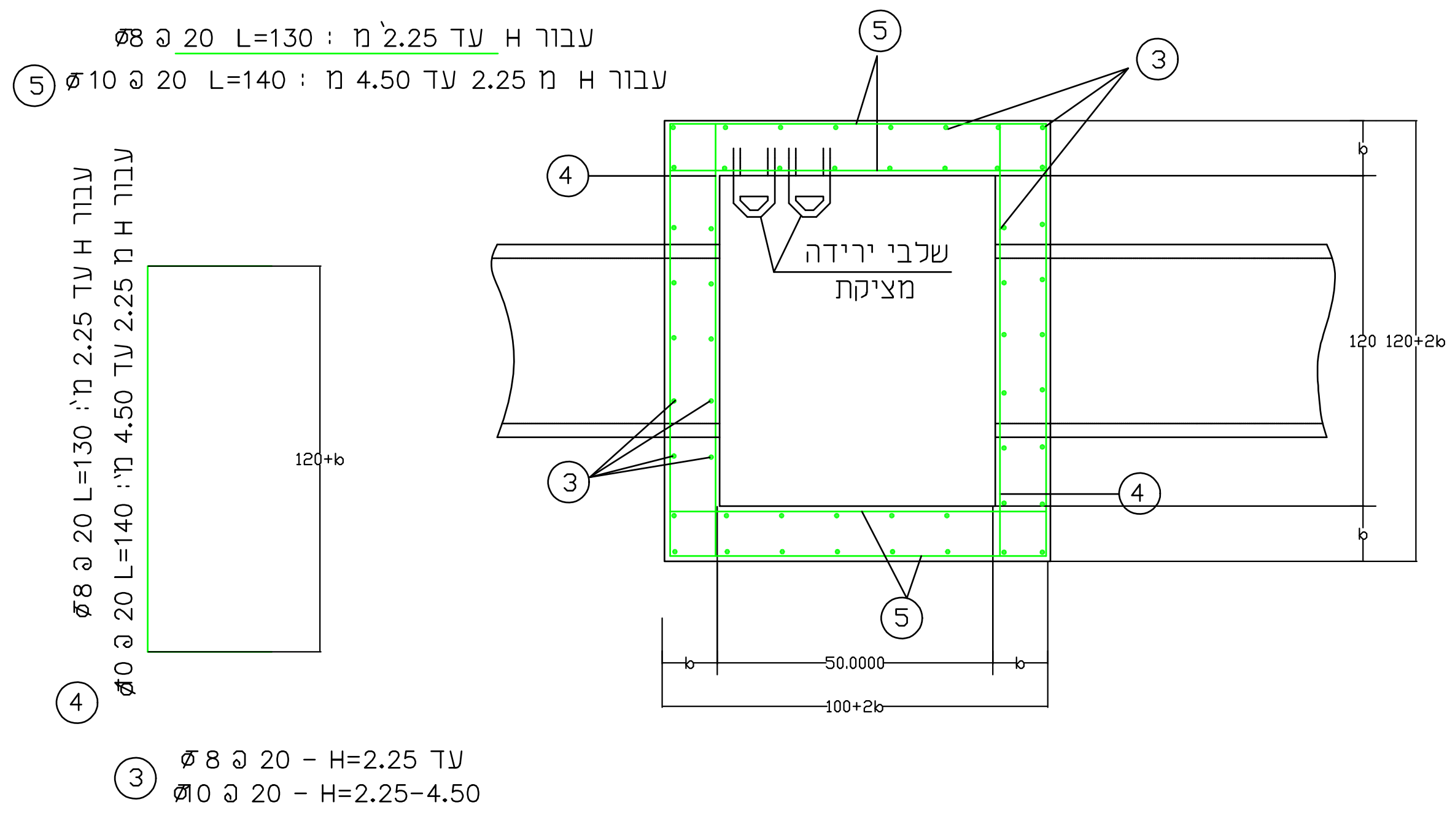
עבור H עד 2.25 מ' : Ø8 @ 20 L=130
עבור H 2.25 עד 4.50 מ' : Ø10 @ 20 L=140
③ Ø8 @ 20 – H=2.25 עד
Ø10 @ 20 – H=2.25–4.50
שלבי ירידה מציקת
120+b
50.0000
100+2b
120 120+2b
③ ④ ⑤

חתך א – א

בטון ב-30

b	H	מדות השוחה פנים
20	2.25	1.00× 1.20
20	<4.50	1.00× 1.20
25	>4.50	1.20× 1.40

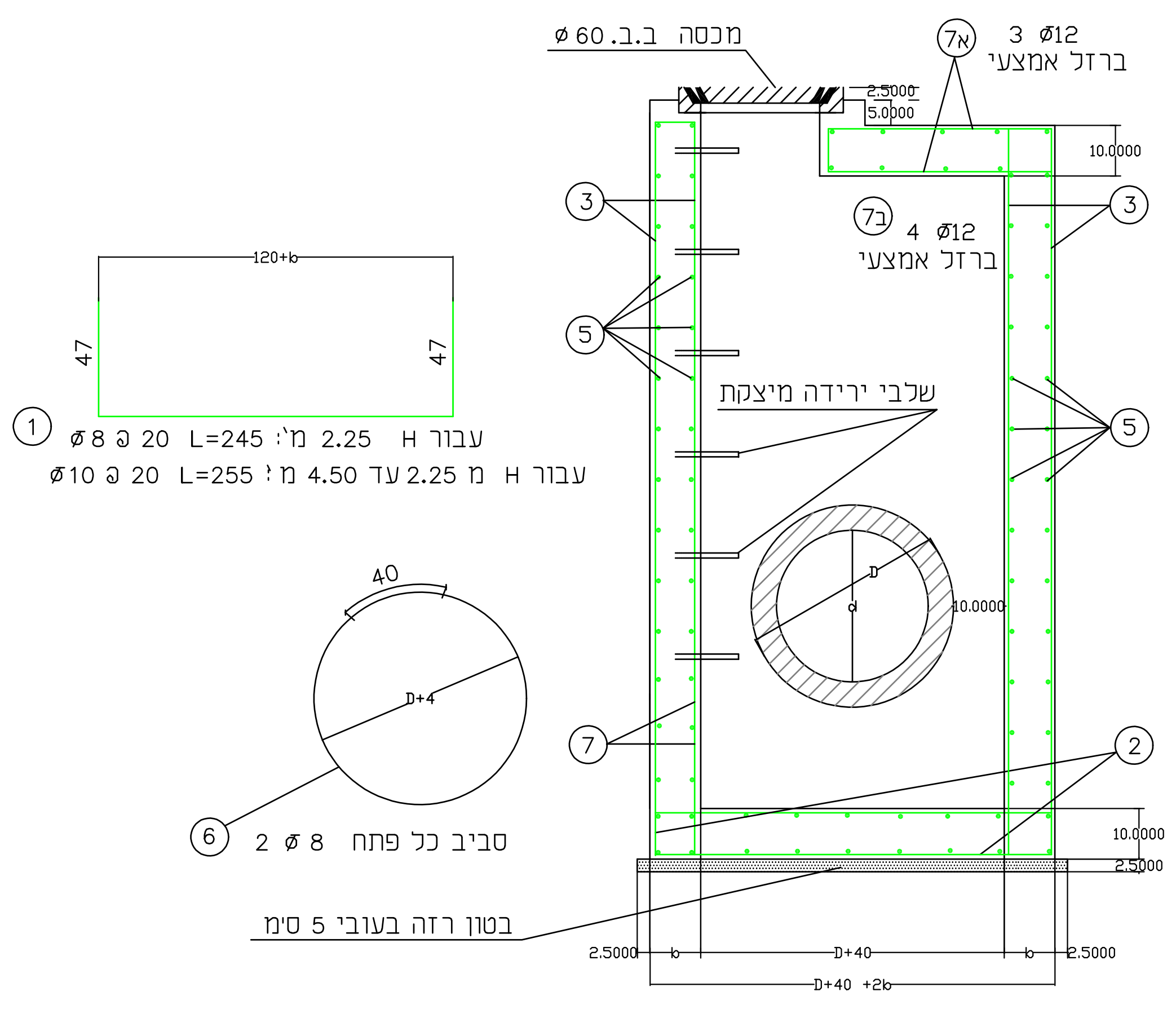
① Ø8 @ 20 L=245 עבור H עד 2.25 מ'
Ø10 @ 20 L=255 עבור H 2.25 עד 4.50 מ'
47
120+b
⑥ 2 Ø8 סביב כל פתח
40
D+4
מכסה ב.ב.ג Ø60
3 Ø12 ברזל אמצעי
4 Ø12 ברזל אמצעי
שלבי ירידה מיצקת
בטון רזה בעובי 5 ס"מ
D+40
D+40 +2b
② ③ ⑤ ⑦

חתך ג-ג

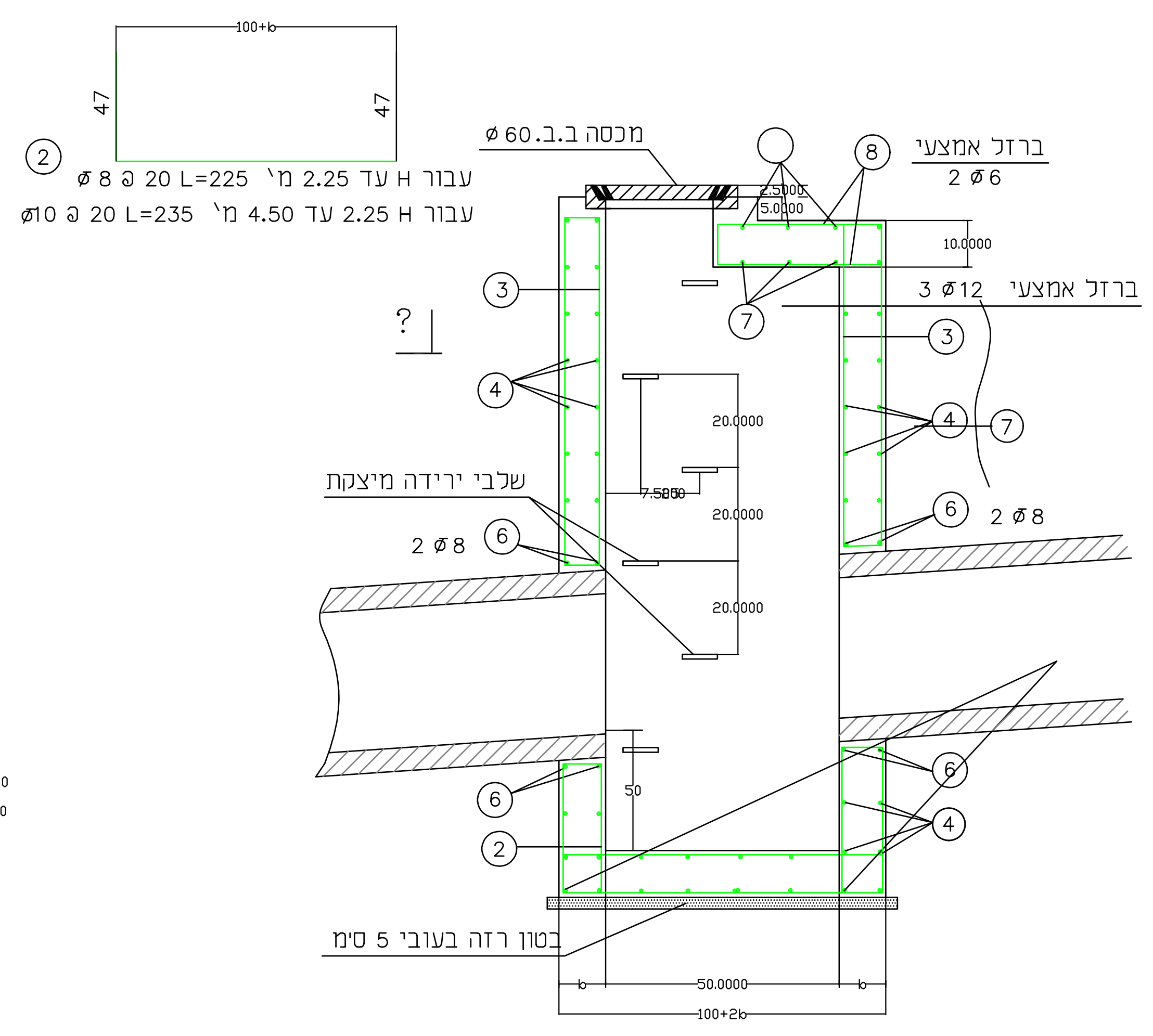
② Ø8 @ 20 L=225 עבור H עד 2.25 מ'
Ø10 @ 20 L=235 עבור H 2.25 עד 4.50 מ'
47
100+b
מכסה ב.ב.ג Ø60
ברזל אמצעי 2 Ø6
ברזל אמצעי 3 Ø12
שלבי ירידה מיצקת
2 Ø8
בטון רזה בעובי 5 ס"מ
50.0000
100+2b
② ③ ④ ⑥ ⑦ ⑧

חתך ב-ב

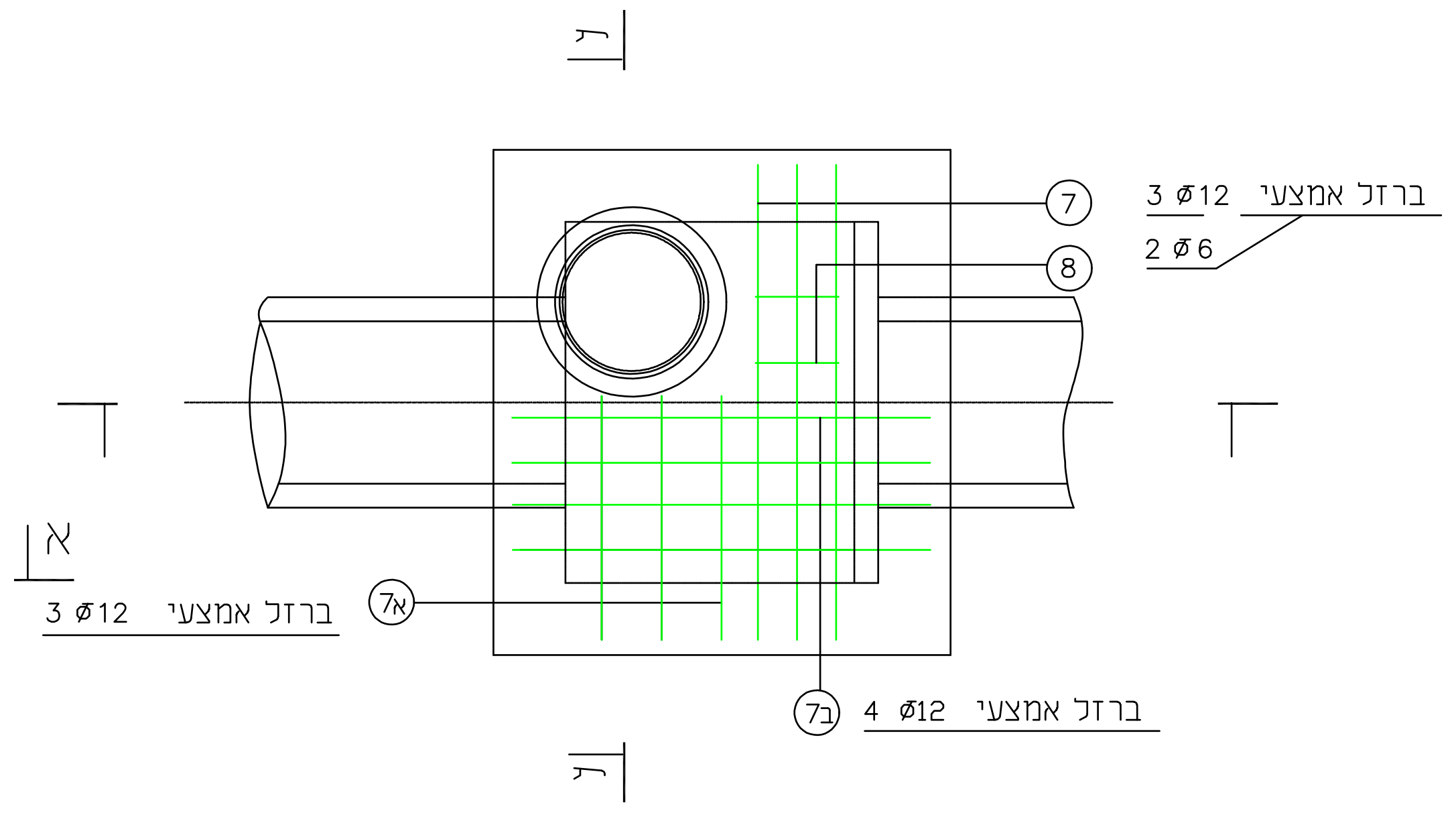
ברזל אמצעי 3 Ø12
2 Ø6
ברזל אמצעי 3 Ø12
ברזל אמצעי 4 Ø12
א
ג'
⑦ ⑧

מבט מלמעלה

שוחת בקרה בעומק עד 4.50 מ'

1 : 20

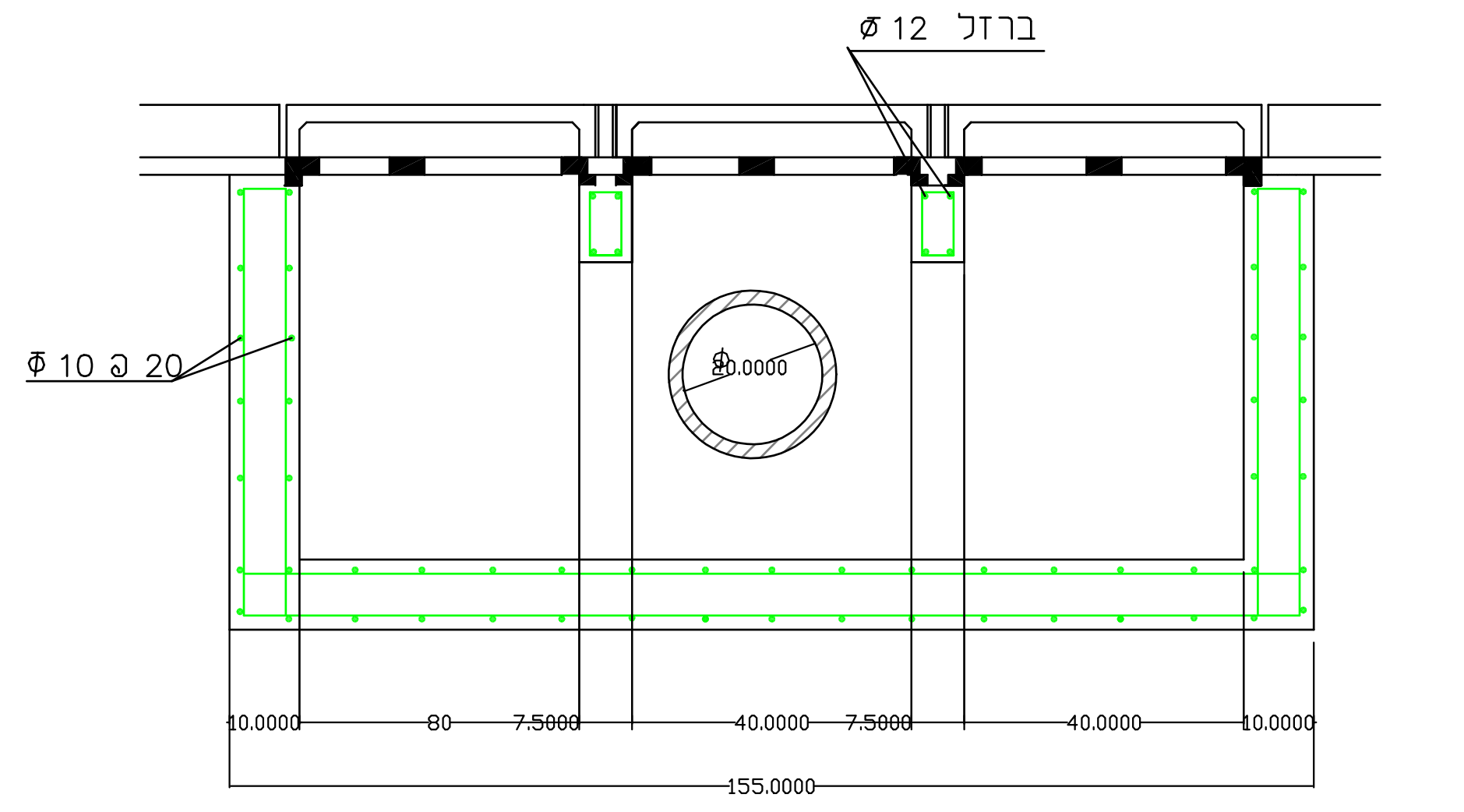
ברזל Ø 12
Ф 10 @ 20
10.0000
80
7.5000
40.0000
155.0000

חתך 1 – 1

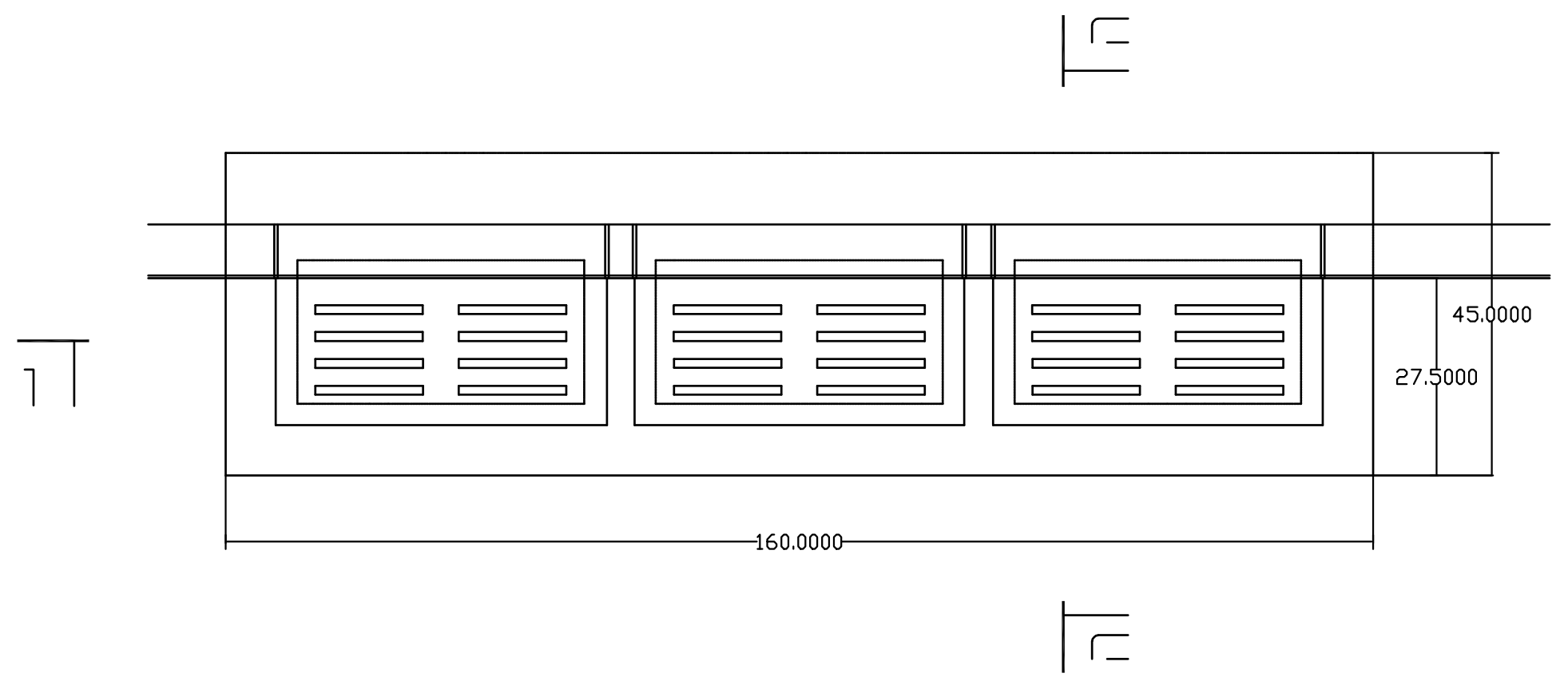
ד
ה
160.0000
45.0000
27.5000

תא תפיסה

מבט מלמעלה

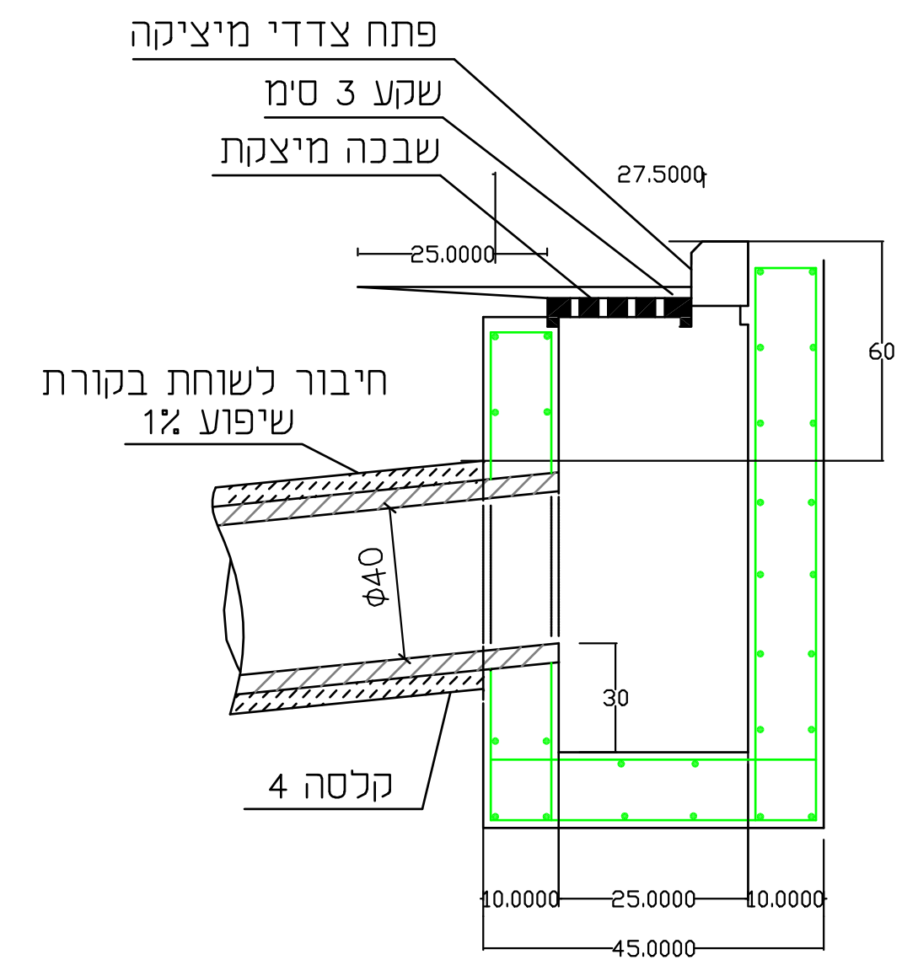
פתח צדדי מיציקה
שקע 3 ס"מ
שבכה מיצקת
חיבור לשוחת בקורת
שיפוע 1%
Φ40
4 קלסה
27.500
25.0000
45.0000
60
30

חתרה –ה

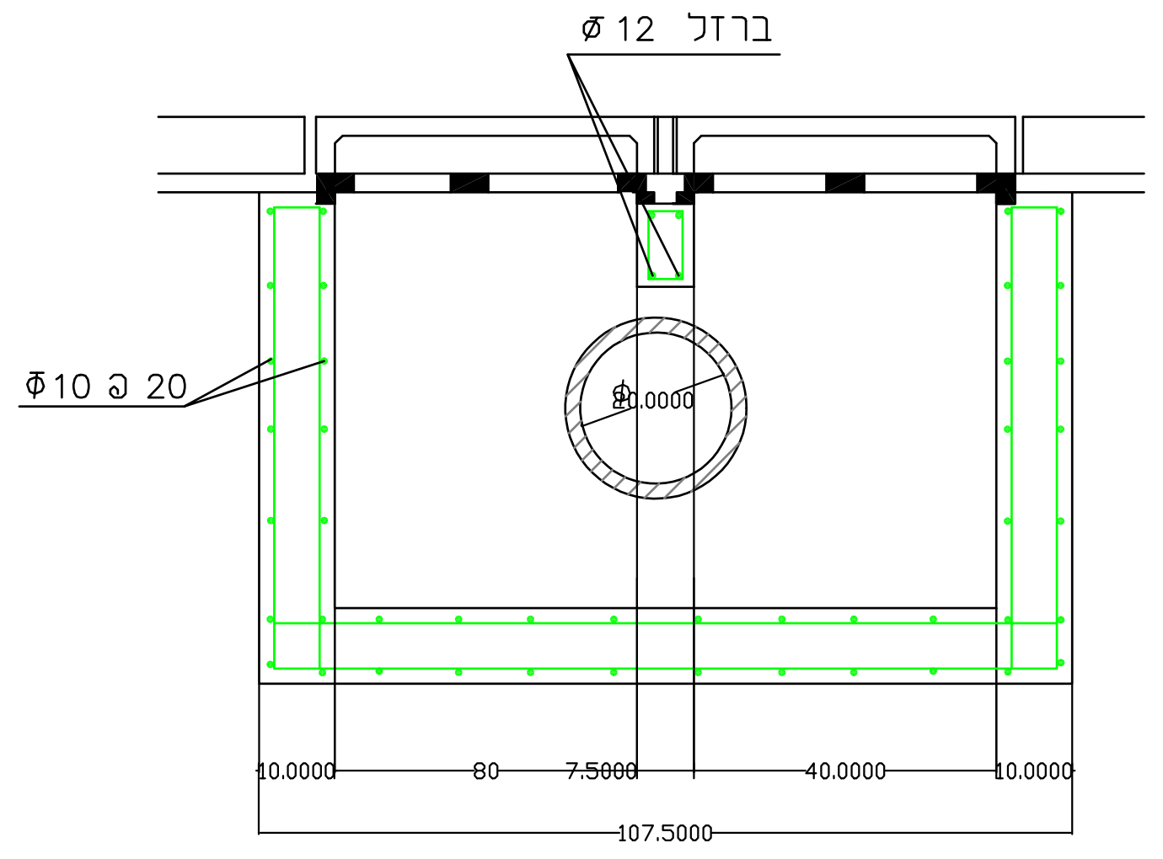
ברזל Ø 12
Ф10 @ 20
10.0000
80
7.5000
40.0000
107.5000

חתך ד – ד

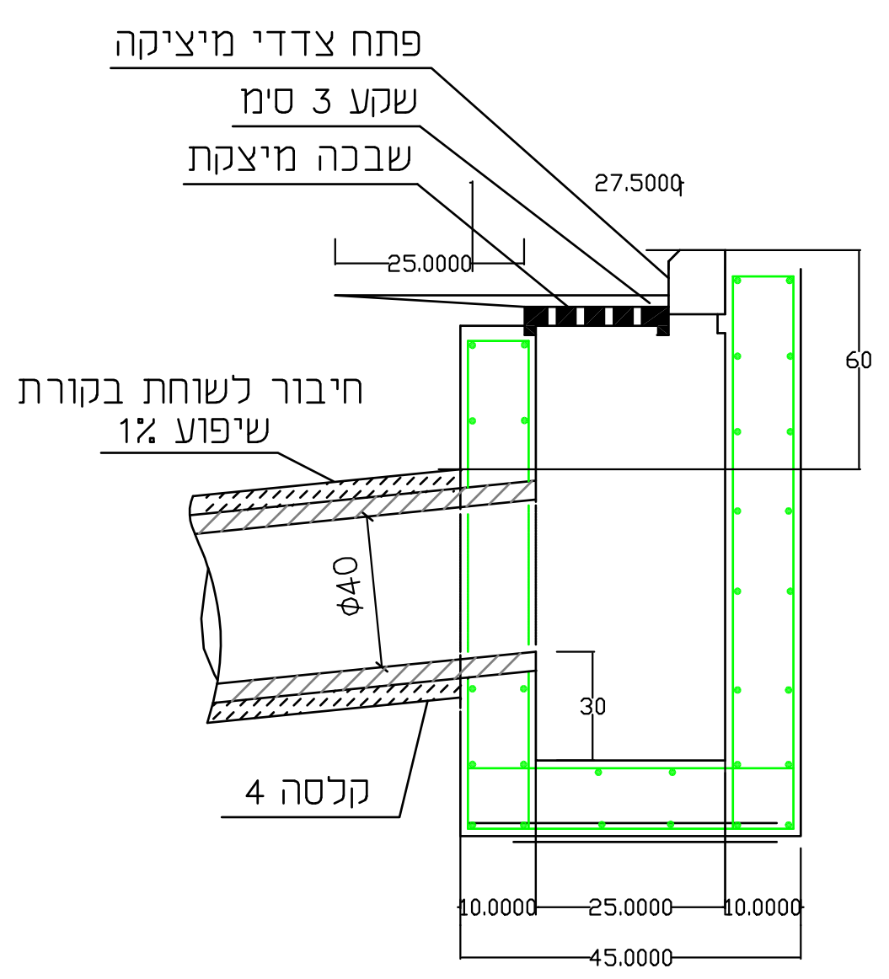
פתח צדדי מיציקה
שקע 3 ס"מ
שבכה מיצקת
חיבור לשוחת בקורת
שיפוע 1%
Φ40
4 קלסה
27.500
25.0000
45.0000
60
30

חתך ג – ג

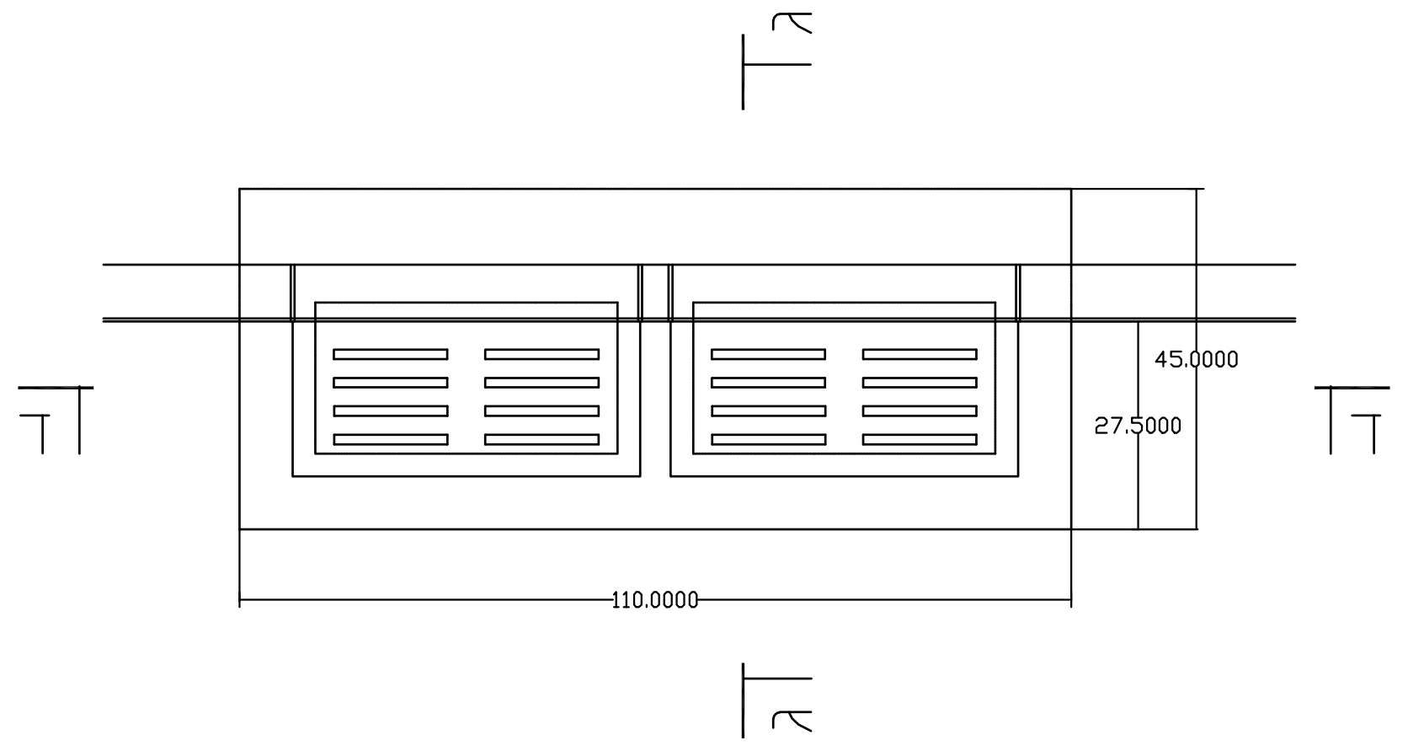
ג
ד
110.0000
45.0000
27.5000

תא תפיסה כפול

מבט מלמעלה

תעלה מדופנת

קנ"מ 1:10

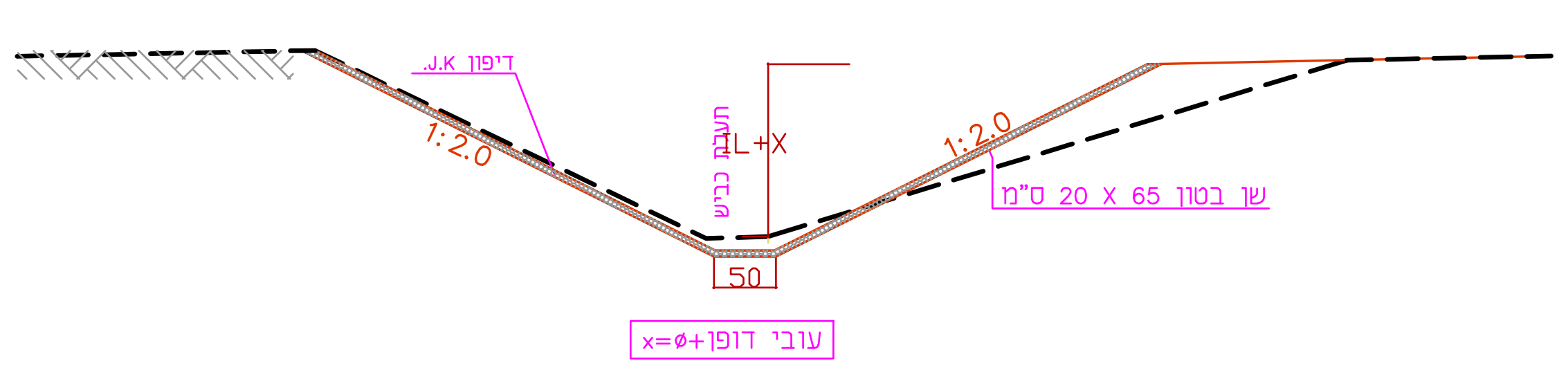
1:2.0
1:2.0
L+X
50
עובי דופן+x=ø
של בטון 20 X 65 ס"מ

חתכים טפוסיים של

צינורות ניקוז

פרטי תא תפיסה

1 : 20

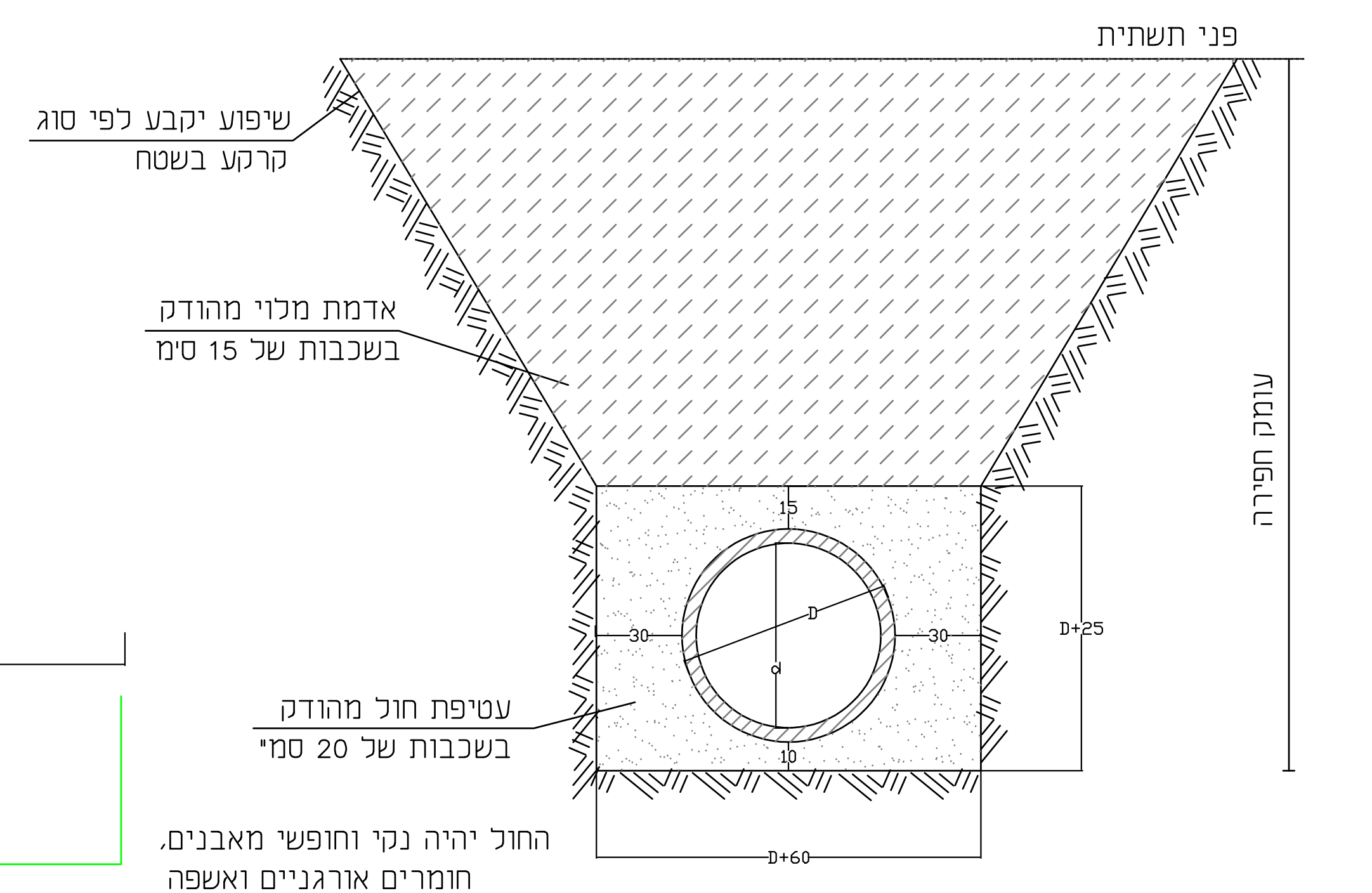
פני תשתית
שיפוע יקבע לפי סוג קרקע בשטח
אדמת מלוי מהודק בשכבות של 15 ס"מ
עטיפת חול מהודק בשכבות של 20 ס"מ
החול יהיה נקי וחופשי מאבנים, חומרים אורגניים ואשפה
עומק חפירה
D+25
D+60
15
30
10

חתך טיפוסי של צנור בתוך

עטיפת חול עם אדמת מלוי מהודק

החפירה לקוי הצנורות בתנאי כביש או מדרכה או שטח סלול או אדמה סלעית תהיה ברוחב D + עטיפה

1 : 20

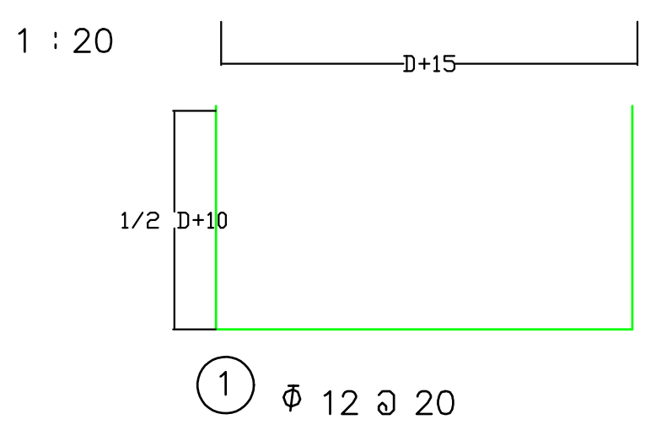
D+15
D+10
1/2
① Ф 12 @ 20

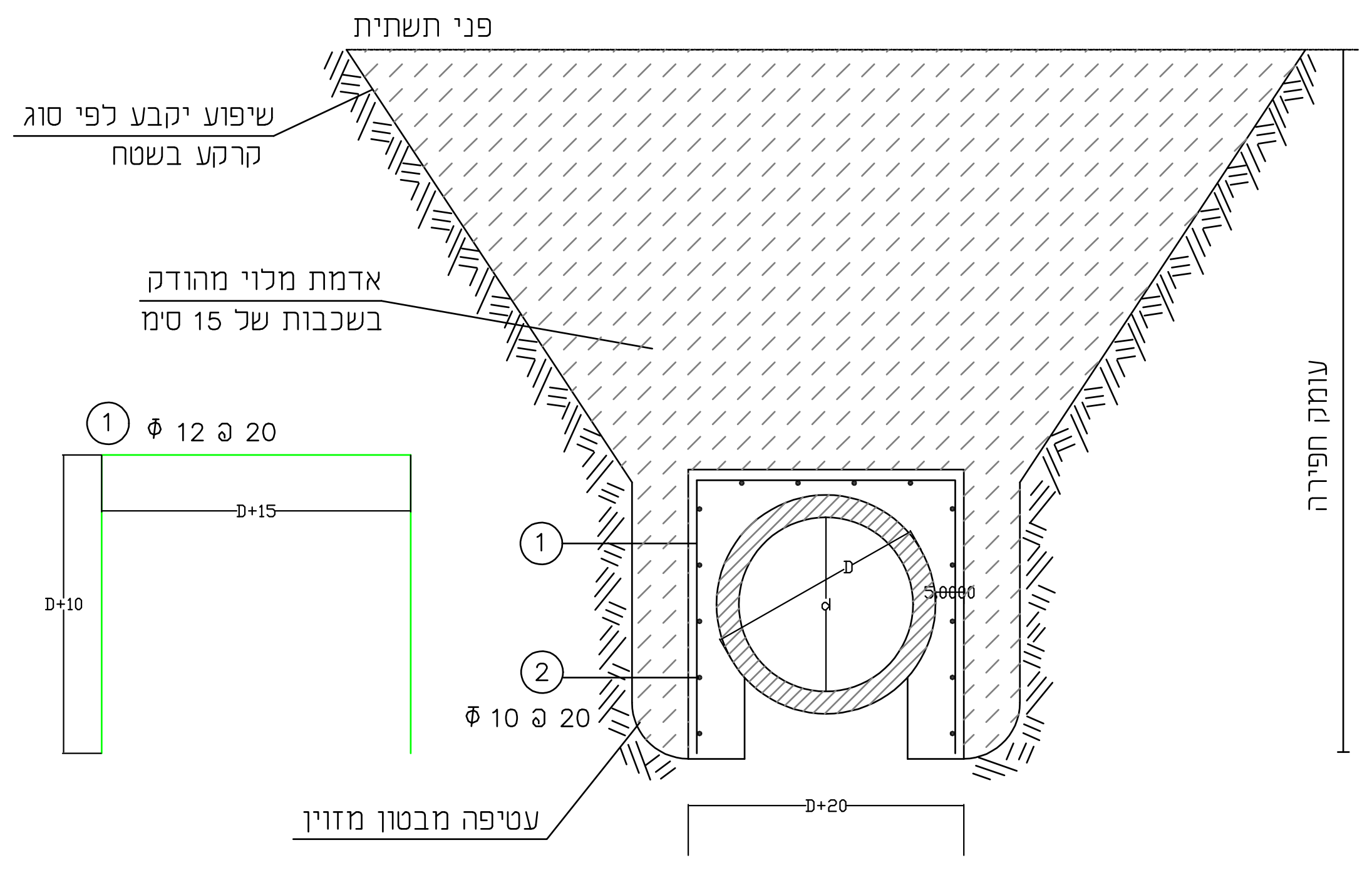
פני תשתית
שיפוע יקבע לפי סוג קרקע בשטח
אדמת מלוי מהודק בשכבות של 15 ס"מ
① Ф 12 @ 20
D+15
D+10
Ф 10 @ 20
עטיפה מבטון מזוין
עומק חפירה
D+20
① ②

חתך טיפוסי של

עטיפת בטון לצינור קיים

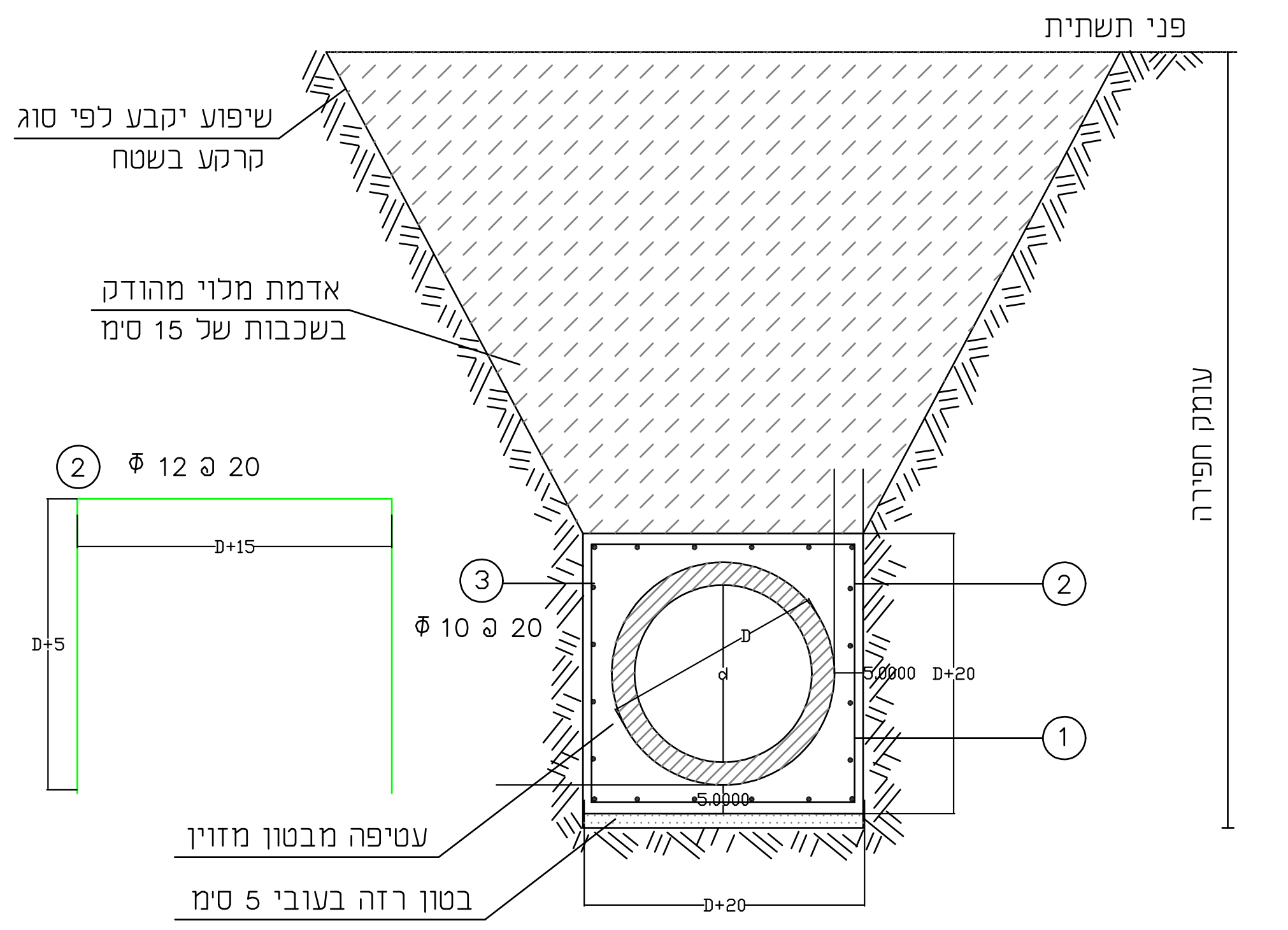
פני תשתית
שיפוע יקבע לפי סוג קרקע בשטח
אדמת מלוי מהודק בשכבות של 15 ס"מ
② Ф 12 @ 20
D+15
D+5
Ф 10 @ 20
עטיפה מבטון מזוין
בטון רזה בעובי 5 ס"מ
עומק חפירה
D+20
① ② ③

חתך טיפוסי של צנור

בתוך עטיפת בטון מזוין

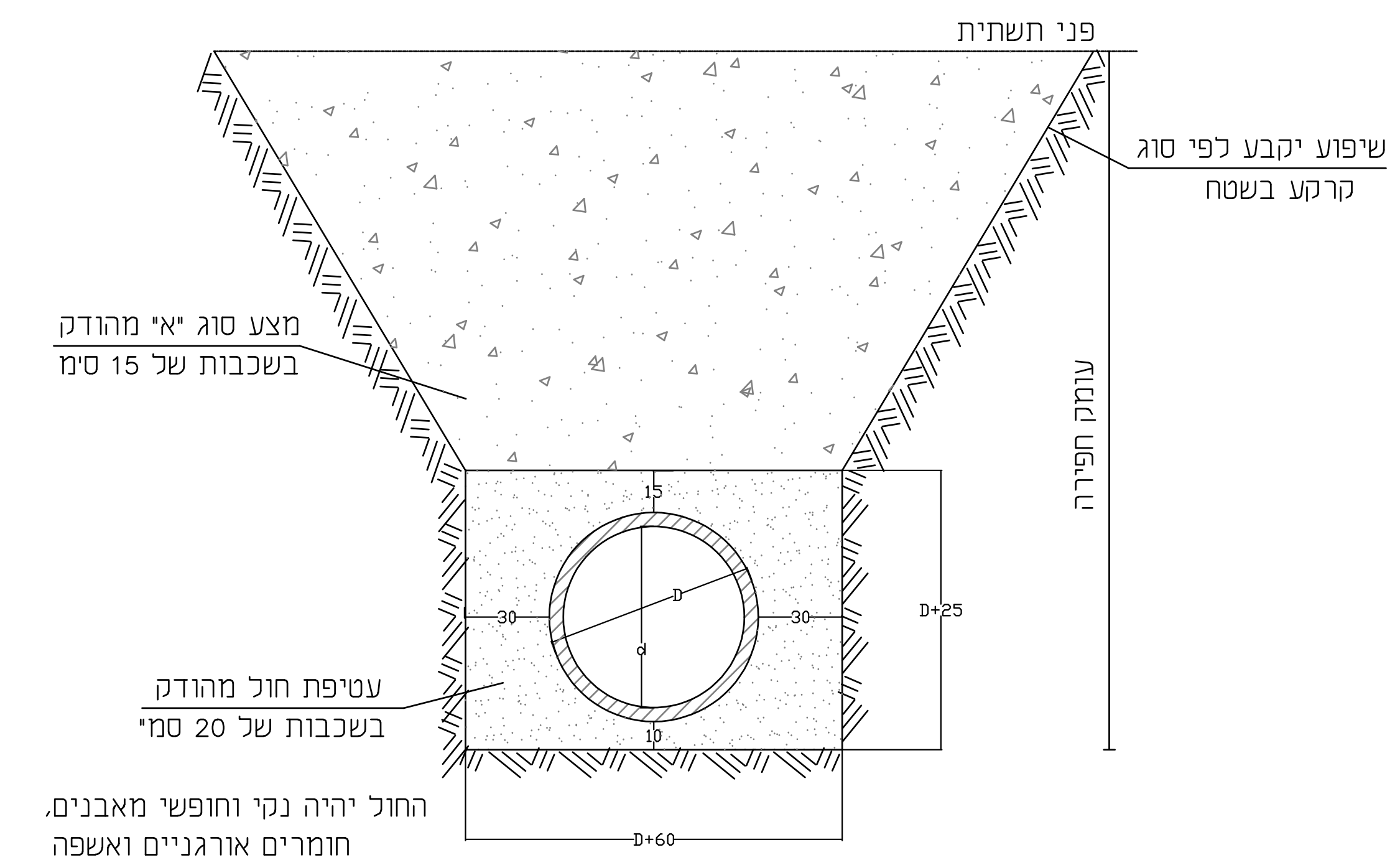
פני תשתית
שיפוע יקבע לפי סוג קרקע בשטח
מצע סוג "א" מהודק בשכבות של 15 ס"מ
עטיפת חול מהודק בשכבות של 20 ס"מ
החול יהיה נקי וחופשי מאבנים, חומרים אורגניים ואשפה
עומק חפירה
D+25
D+60
15
30

חתך טיפוסי של צנור בתוך

עטיפת חול עם מצע סוג "א" מהודק

הערות

1. סוג הבטון ב-30
2. ברזל לזיון – Ø10 @ 20 – רשת כפולה
3. מכסה השוחות – טיפוס כבד.

קבוצת גדיש הנדסה וניהול נוסדה בשנת 1979

SIG Signature Investment Group

כבישים · תעשייה · מבנים · ספורט · קרקעות · תשתית · תחבורה · שכונות · תיירות

תאריך	תפוצה	שנוי	תאריך	מהות השנוי	חתימה
			10/1/20	עדכון עבור גדיש למכרז	אריג'
			12/5/17	**עדכון לביצוע שלב א'**	**ג.'א**
			8/8/16	**עדכון למכרז כל הקטע**	**ג.'א**

דלית אלכרמל
איזור תעשיה

פרטי ניקוז

הוכן עבור : קבוצת גדיש הנדסה וניהול

שם קובץ PRN57566

תוכנית מסי 6.01
57566

☐ לעיון
☒ למכרז
☐ לביצוע

תכנן: ג.'א
בקר: פ.א
אשר: פ.א

תאריך: 25/3/2015
תאריך:

קנה מידה : %

מכון התקנים הישראלי

ח.פאהום ושות' שרותים הנדסיים בע"מ

מהנדסים
מודדים
מתכננים
יועצים

חיפה
רחוב הבנקים 14 ת.ד. 33717 מיקוד 31336
טל. 04-8513050/1/2/3 פקס 04-8513054

נצרת
רח' תופיק זיאד 46 ת.ד.50204 מיקוד 16100
טל. 6554859, 04-6552304 פקס 04-6560870

Email : fahoum @ kfahoum.co.il