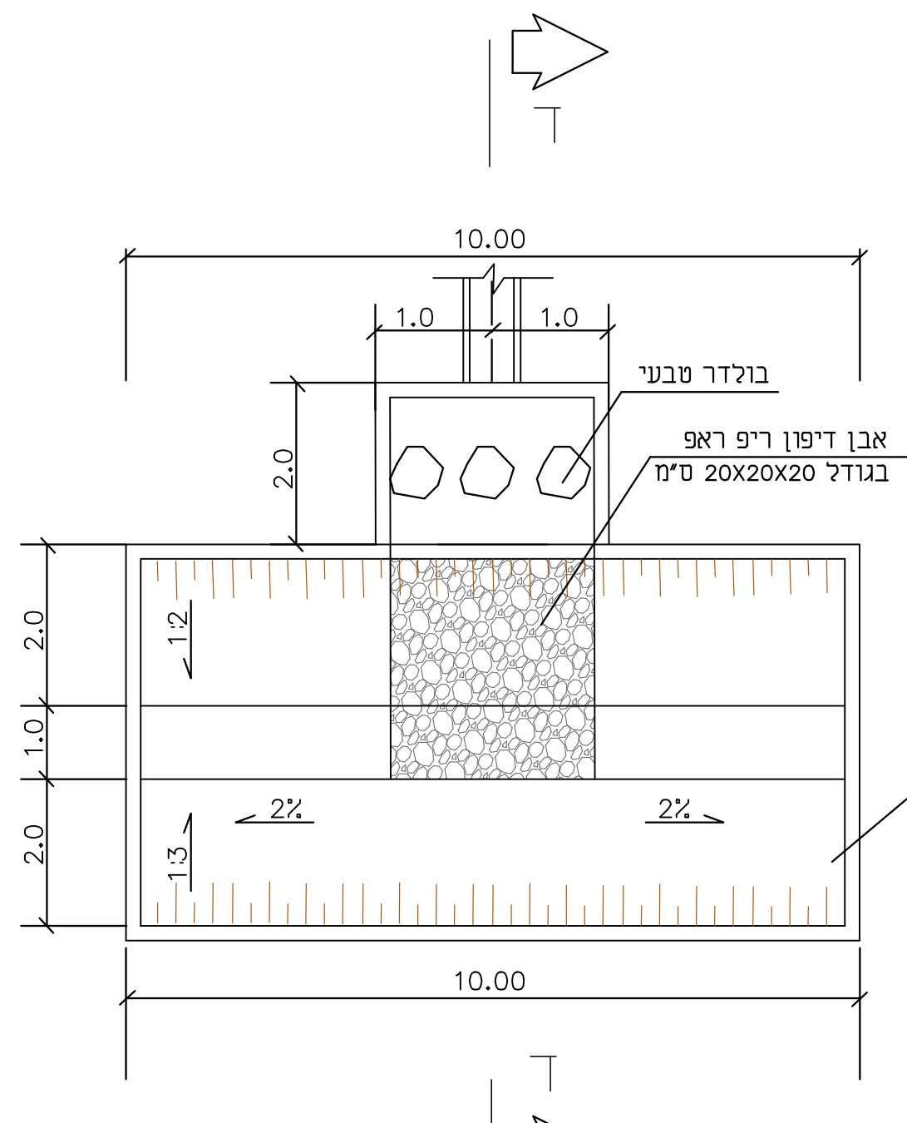

פרט ויסות והשהייה

ללא קנ"מ

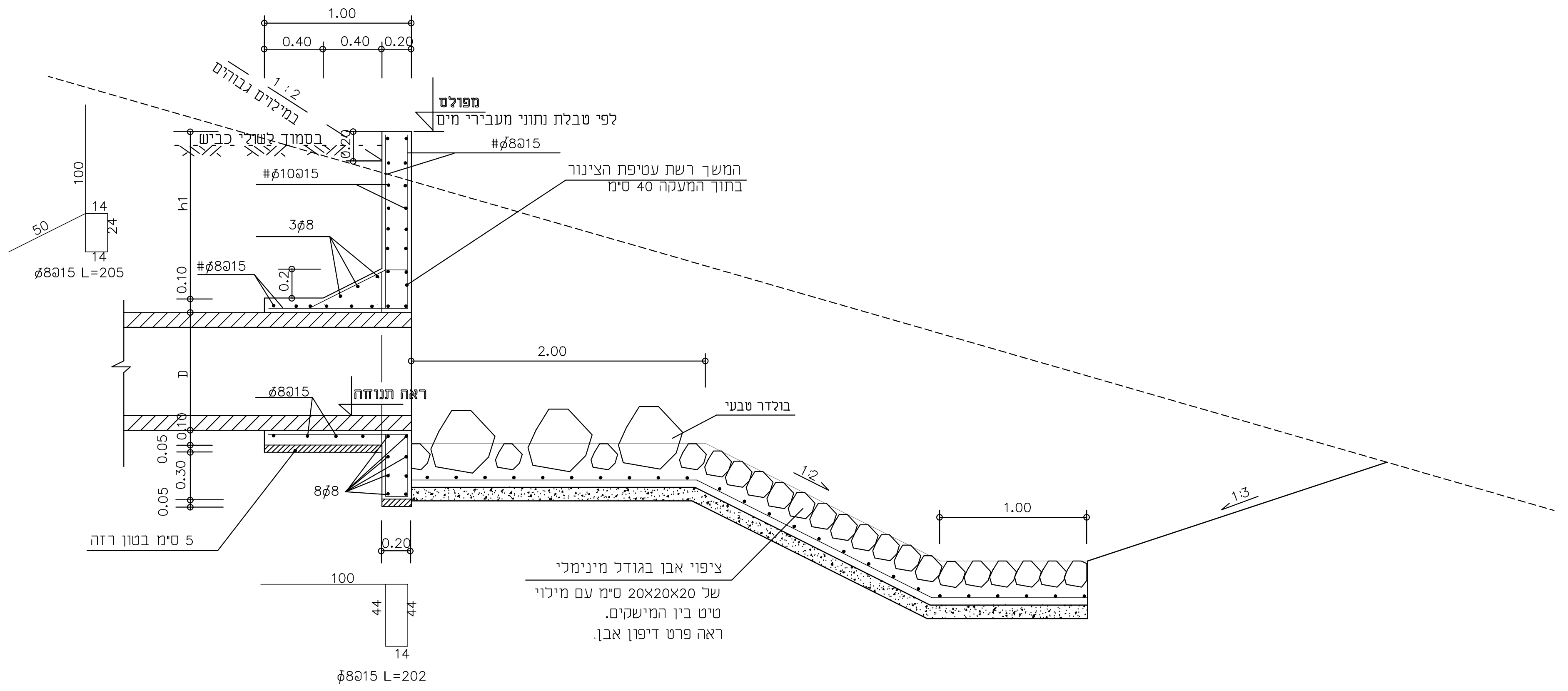

חתך ד-ד

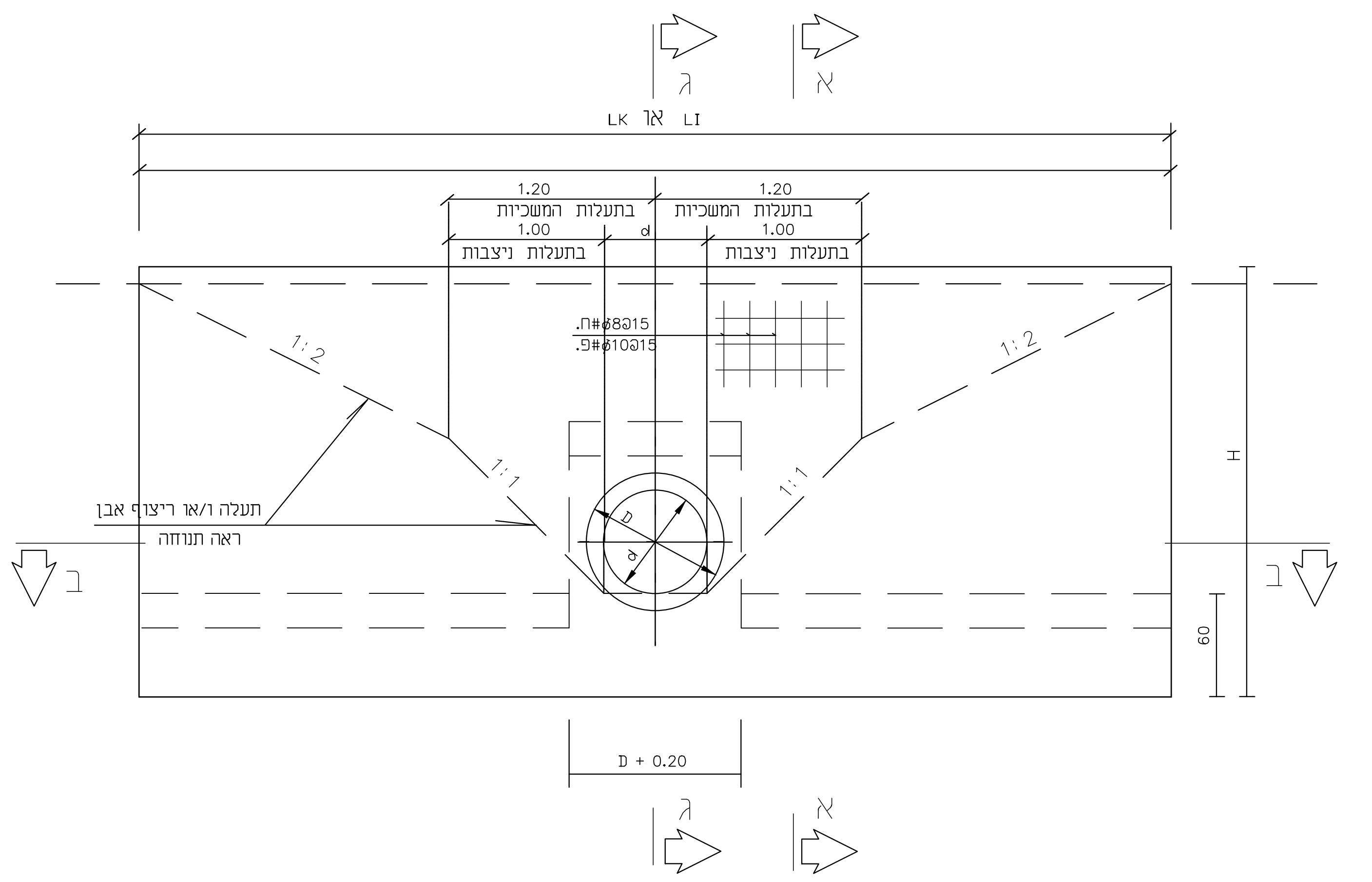

מבט מלפנים (חזית)

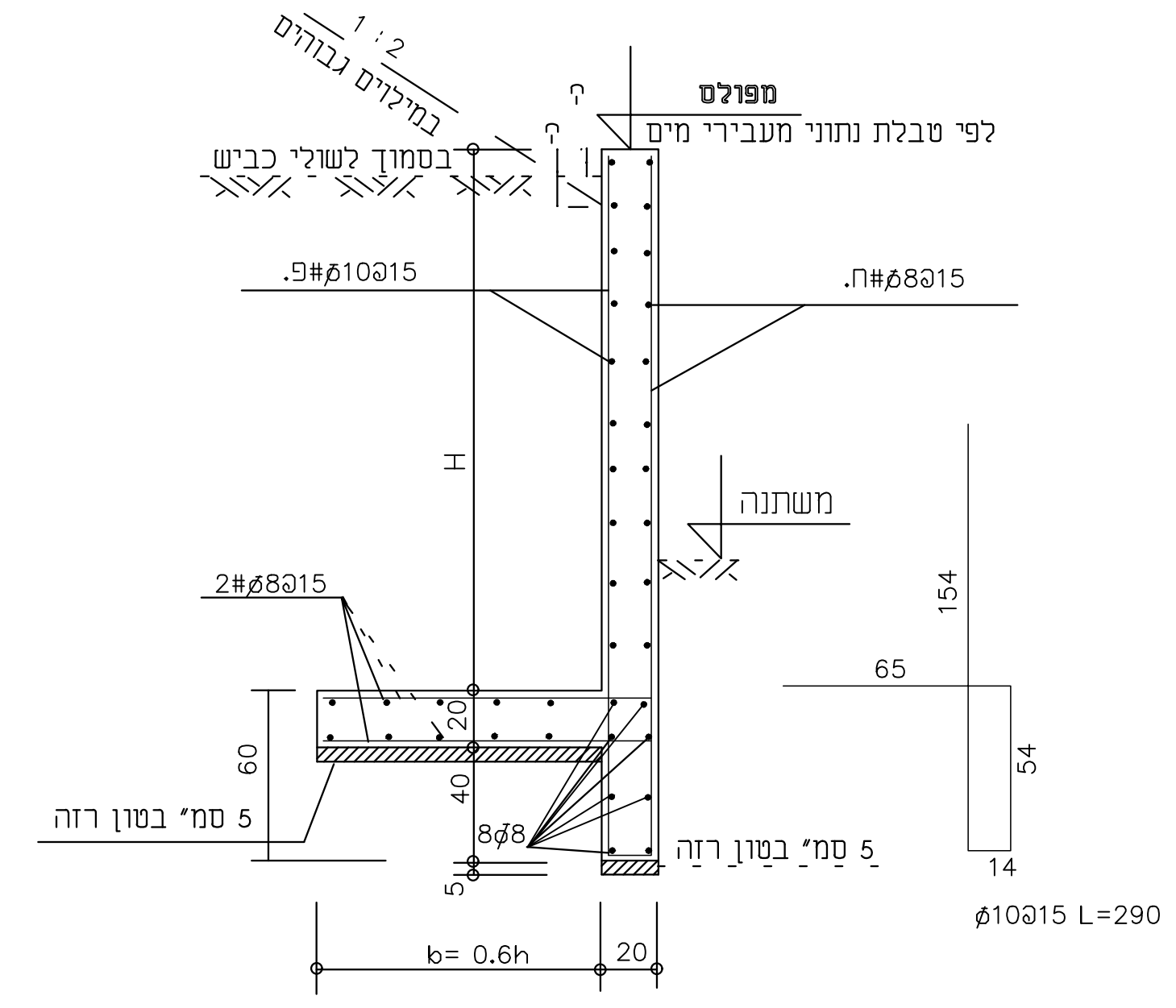

חתך א-א

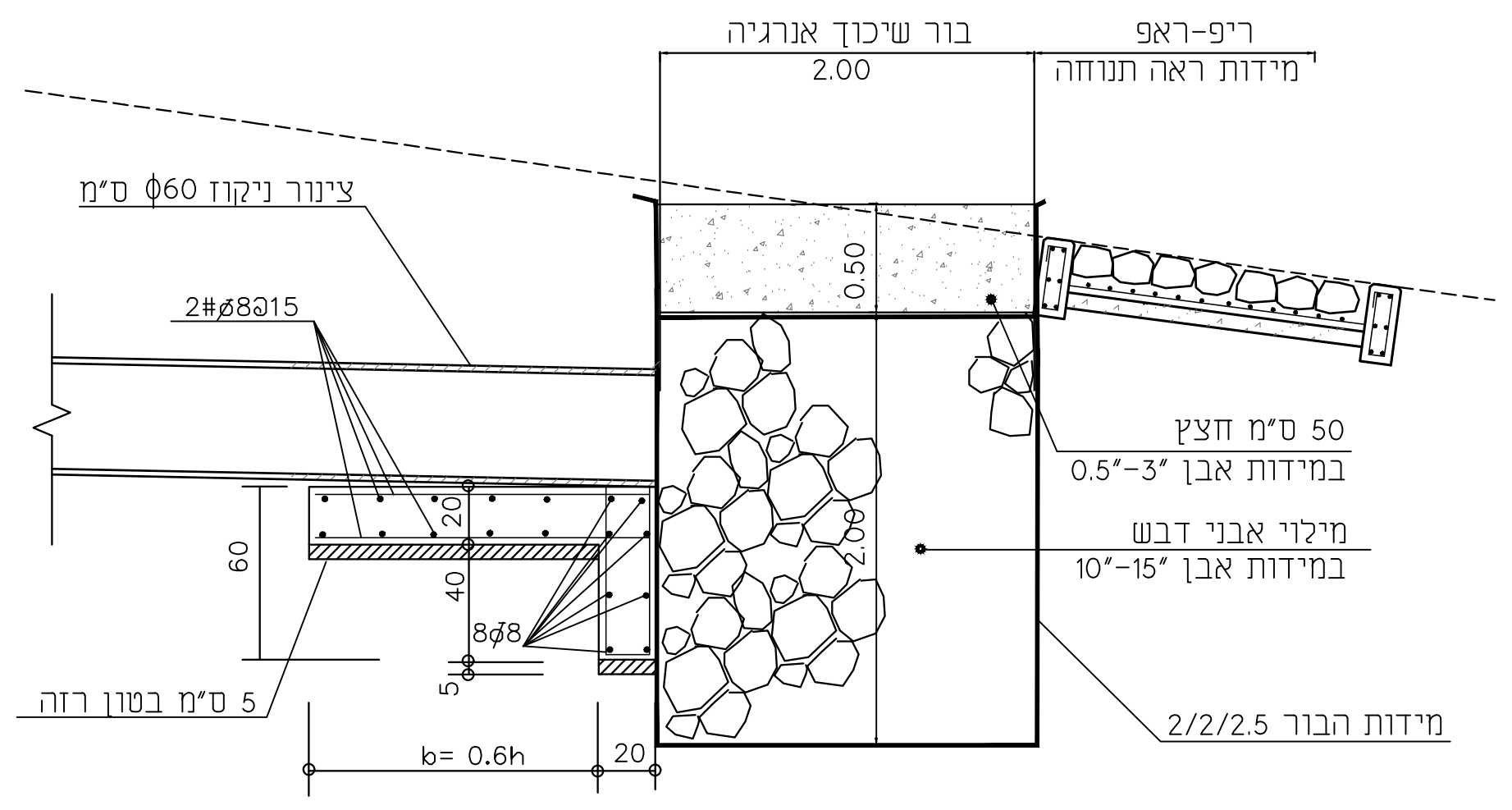

פרט בור שיכוך אנרגיה

ללא קנ"מ

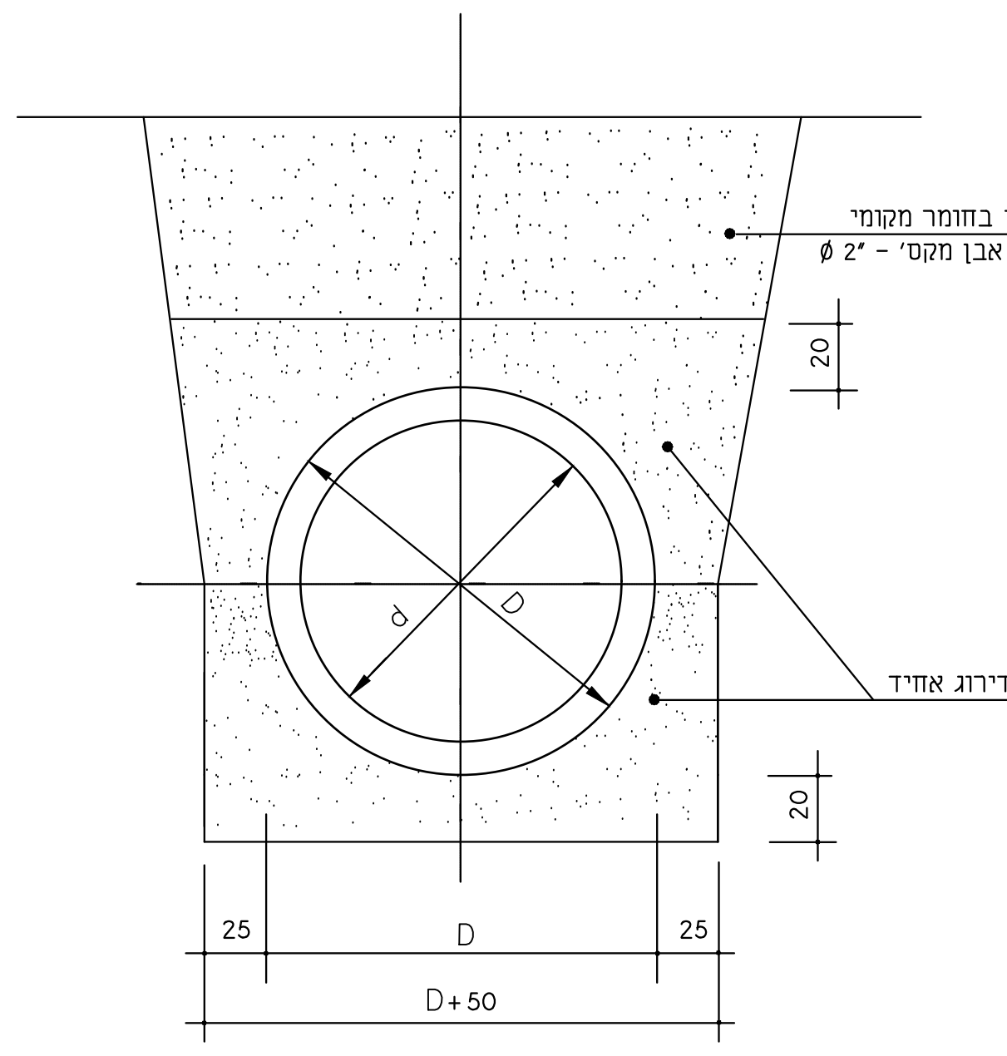

פרט תושבת חול לצינור

קנ"מ 1:25

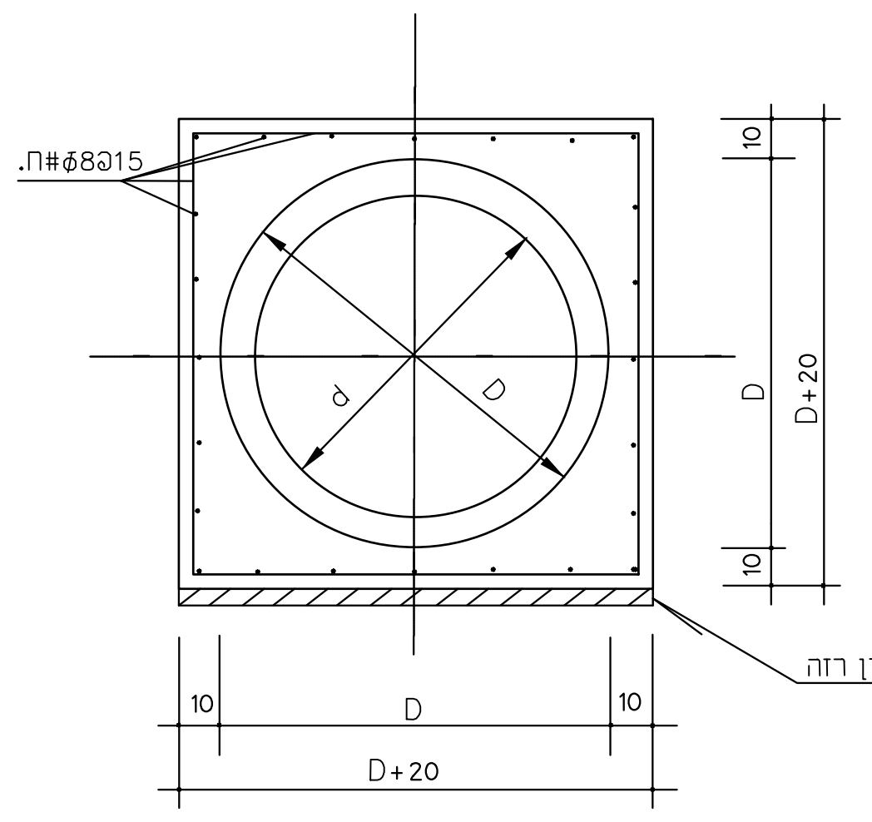

חתך טיפוסי בעטיפת הצינור (בחיבור למתקנים)

קנ"מ 1:25

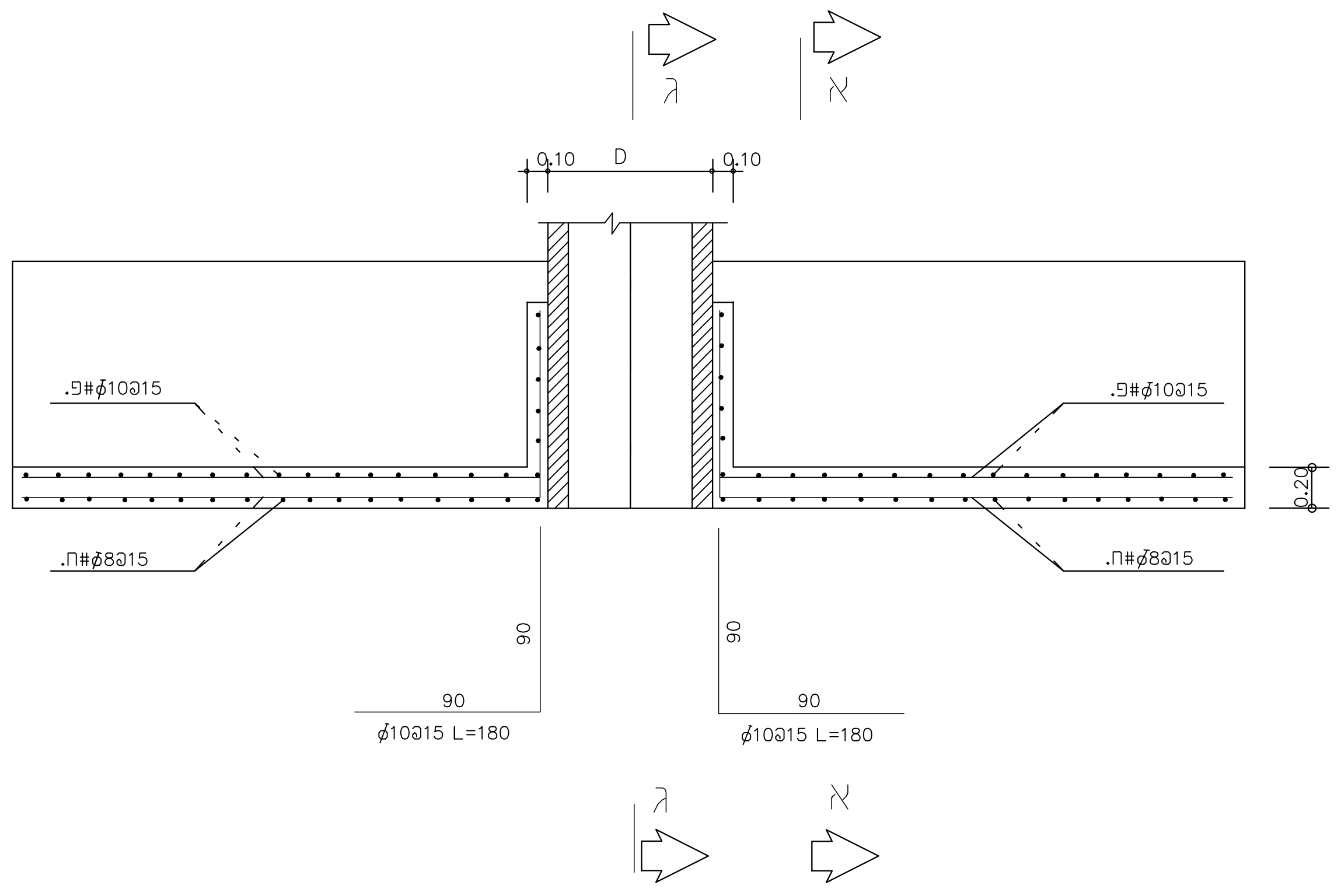

חתך ב-ב

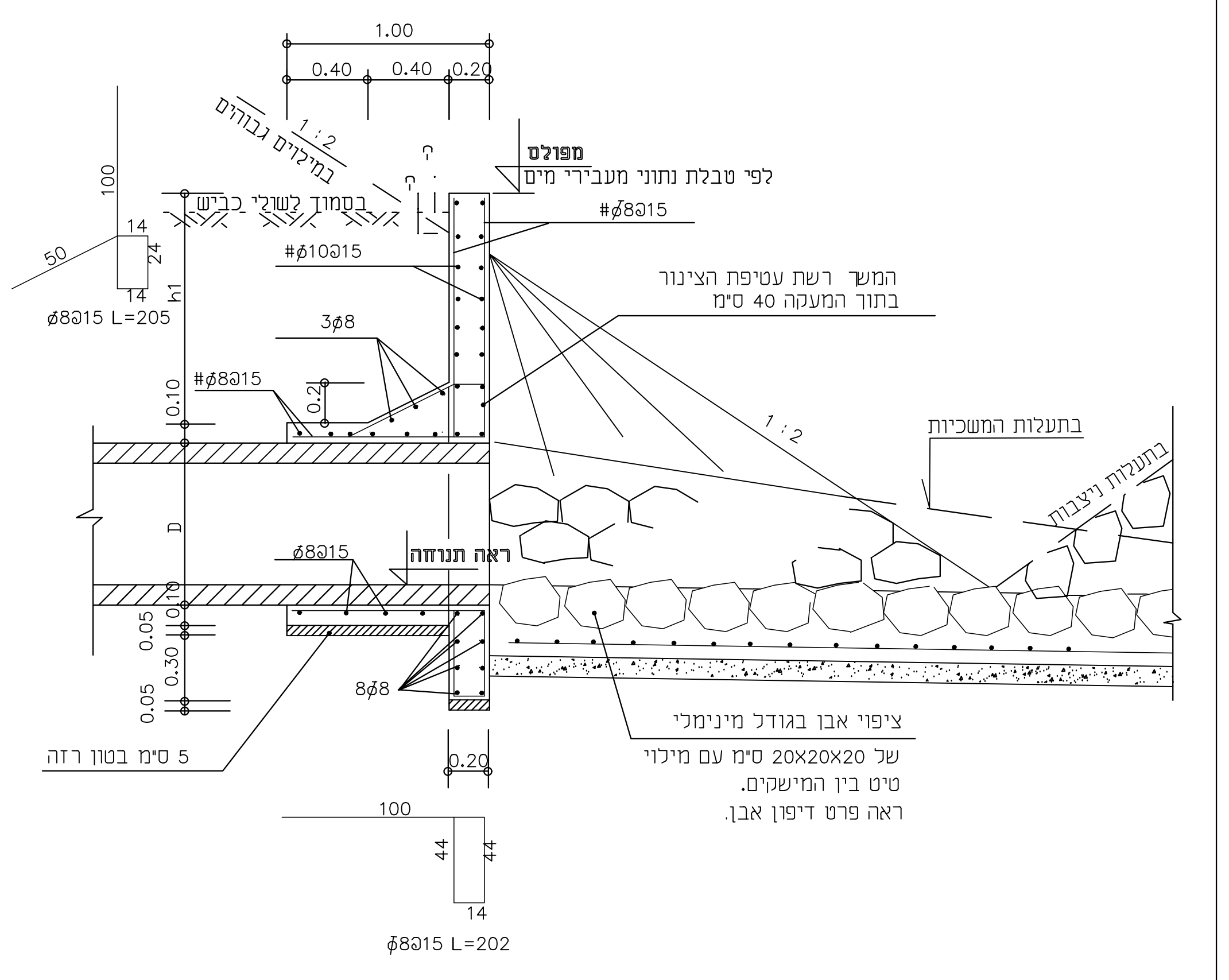

חתך ג-ג

מתקן כניסה/יציאה של מעביר מים

(קיר ישר) ללא קנ"מ.

חתך 6-6

קנ"מ 1:5

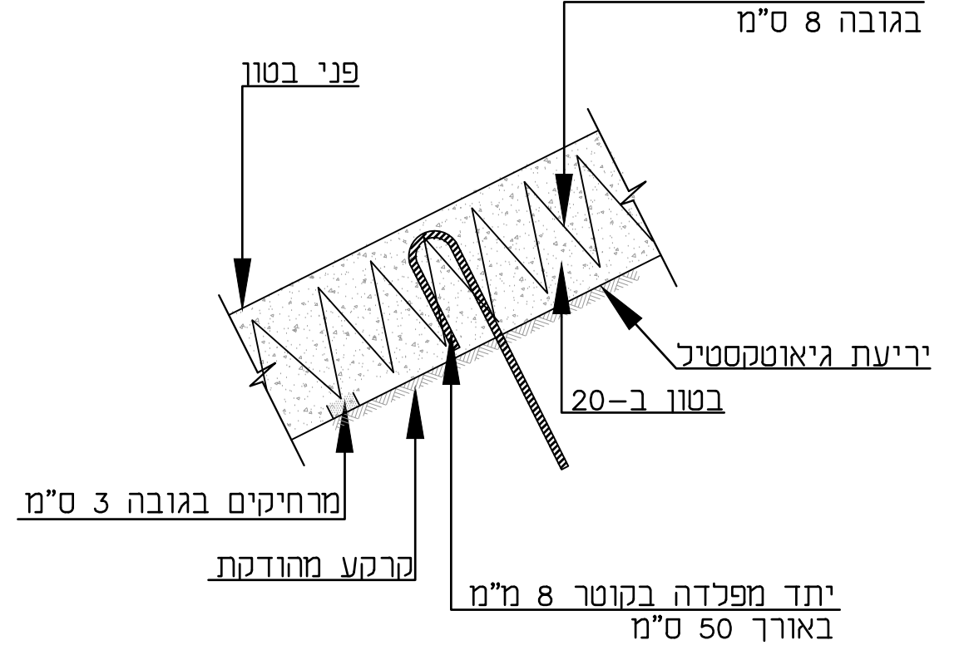

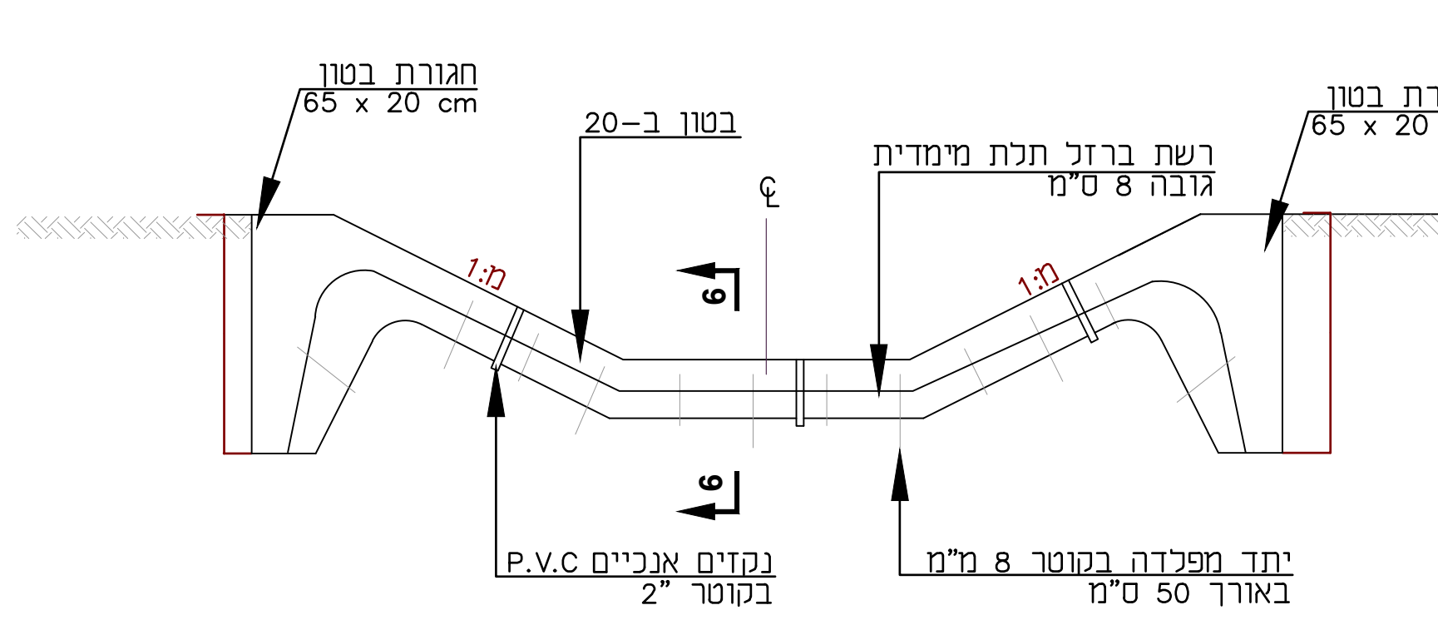

פרט רשת פלדה מרחבית לדיפון תעלות

קנ"מ 1:20

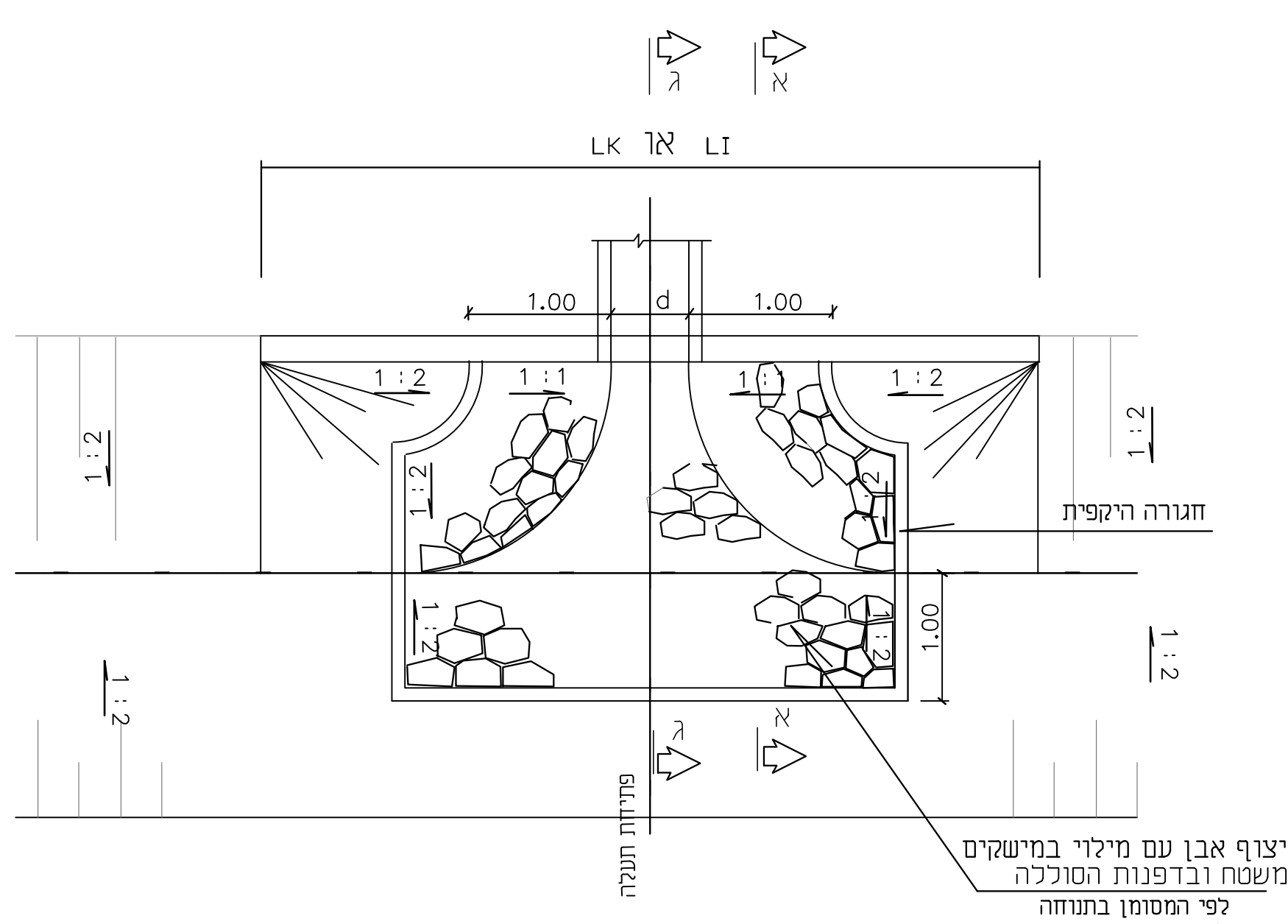

מבט על בתעלות ניצבות

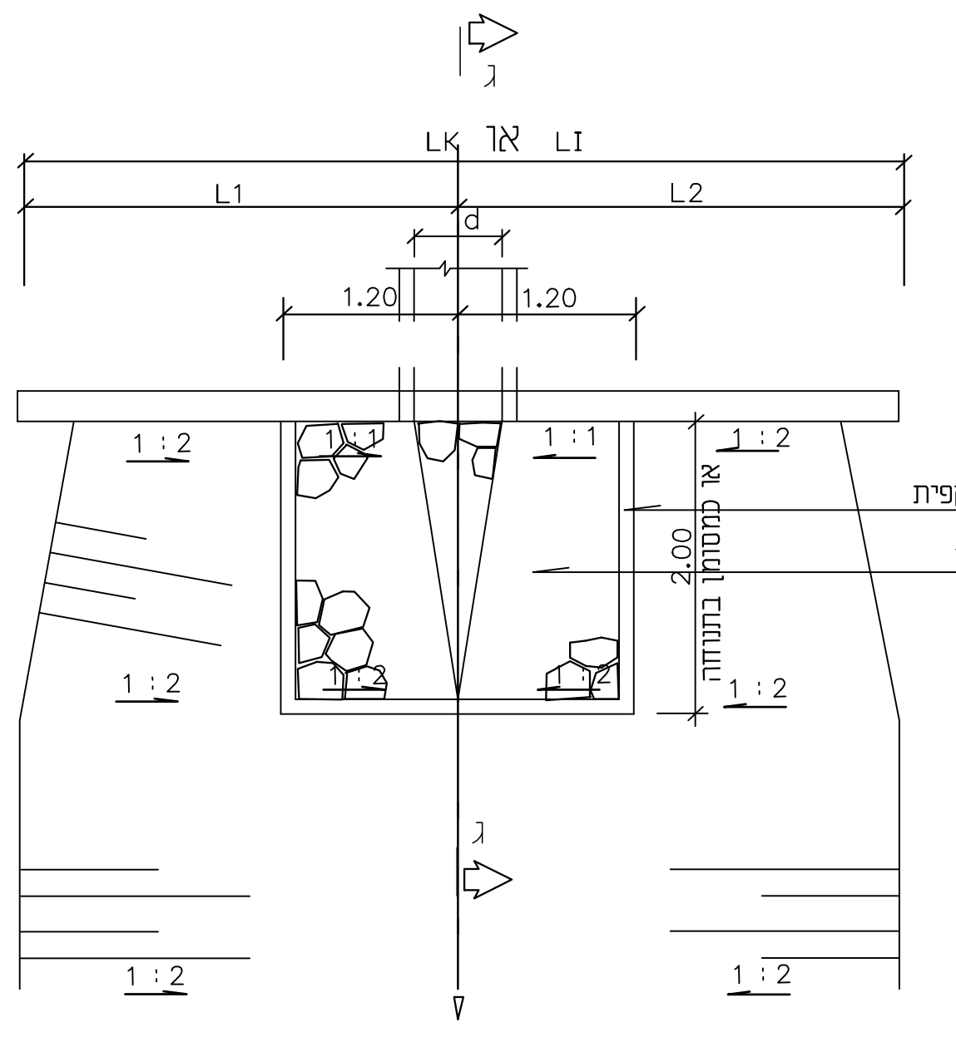

מבט על בתעלות המשכיות ובמוצא לשטח

פרט ריצופי אבן

הערות

1. סוג הבטון בטון ב-30.
2. מינימום כיסוי על הזיון 5 ס"מ.
3. הפלדה מצולעת לפי ת"י 739.
4. פינות חופשיות קטומות 15x15 מ"מ.
5. פרטי דיפון אבן-ראה גם בתנוחה.

	הפקת תכנית למכרז	09.01.22
מס'	תאור	תאריך

הערות ושינויים

SharonG 13.1.2022

2436-501.dwg

רשימת קיבצי XREF:

H:\1566.2\DWG\500\1566-2-NIKUZ--P-8-IDKUN.dwg

○ לעיון ☐ למכרז

○ לאישור ▨ לביצוע

המבצע אחראי לבדיקת המידות ולהתאמתן.
במקרה של טעות או אי התאמה עליו להודיע מיד למתכנן.

שם הפרויקט:

איזור תעשייה צפת
מתחם דרומי

שם הגליון:

פרטי ניקוז

קנה מידה: כמסומן

מס. גליון: 5.01

מהדורה: 1

שינוי: –

תכנן: ארז ב.

שרטט: שרון ג.

בדק: ארז ב.

אישר:

מס. פרויקט: 12/2436

תאריך: 09.01.22

שם המזמין: משהב"ש

ש. קרני
תכנון ויעוץ
בהנדסה אזרחית
מהנדסים בע"מ

רח' דישראלי 46 א', חיפה 34334 | טלפון - 04-8244468 | פקס - 04-8251095
E-mail: office@karni-eng.co.il