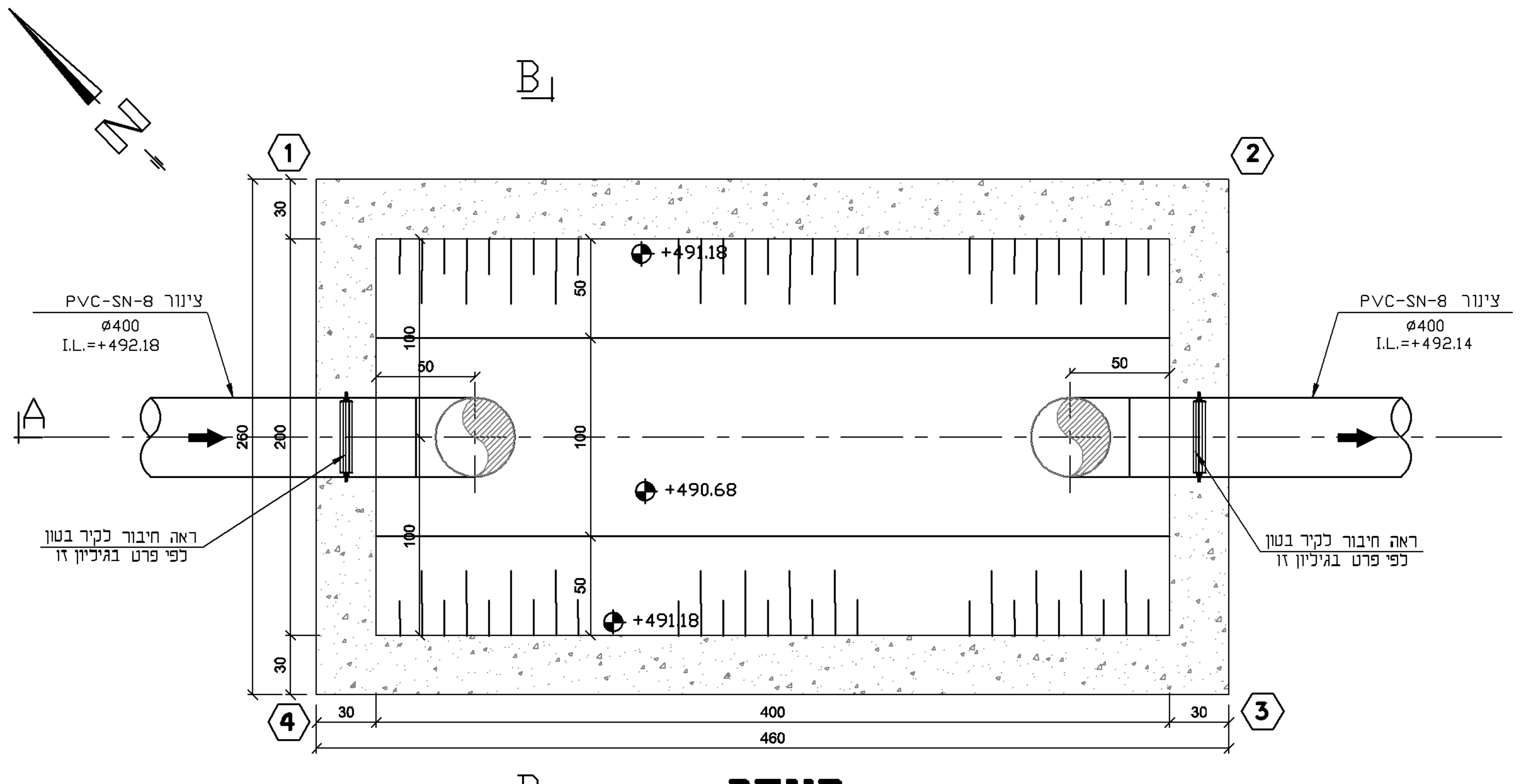
B
1
2
3
4
N
צינור PVC-SN-8
ø400
I.L.=+492.18
צינור PVC-SN-8
ø400
I.L.=+492.14
A
A
+491.18
+490.68
+491.18
ראה חיבור לקיר בטון
לפי פרט בגיליון זה
ראה חיבור לקיר בטון
לפי פרט בגיליון זה
30
400
30
460
260
200
100
100
100
50
50
50
50
30
30

תנוחה

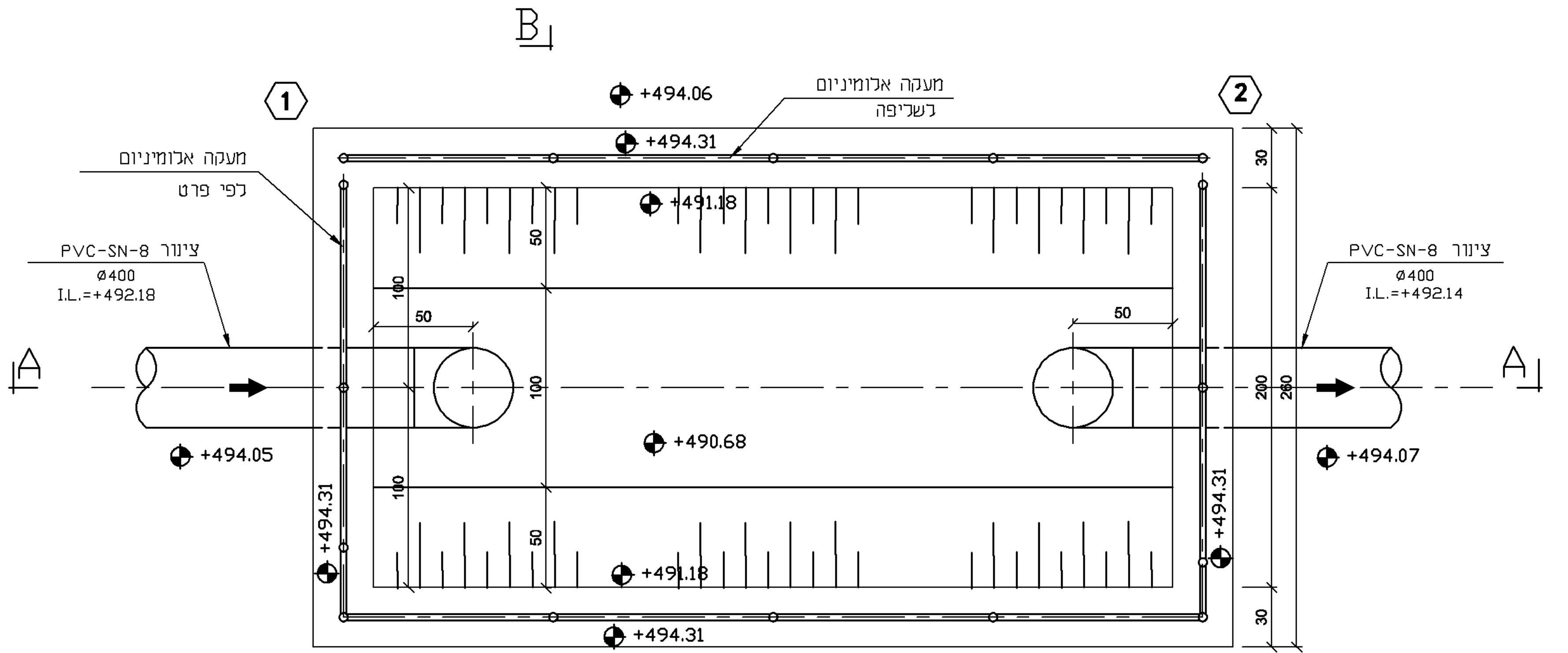
B
1
2
3
4
+494.06
+494.31
מעקה אלומיניום
לשליפה
מעקה אלומיניום
לפי פרט
צינור PVC-SN-8
ø400
I.L.=+492.18
צינור PVC-SN-8
ø400
I.L.=+492.14
A
A
+491.18
+490.68
+491.18
+494.05
+494.07
+494.31
+494.31
+494.31
+494.06
30
400
30
460
200
260
100
100
100
50
50
50
50
30
30

מבט על

פרטי מעקות אלומיניום
(כל המידות במ"מ)

מעקה הקפי של המבנה

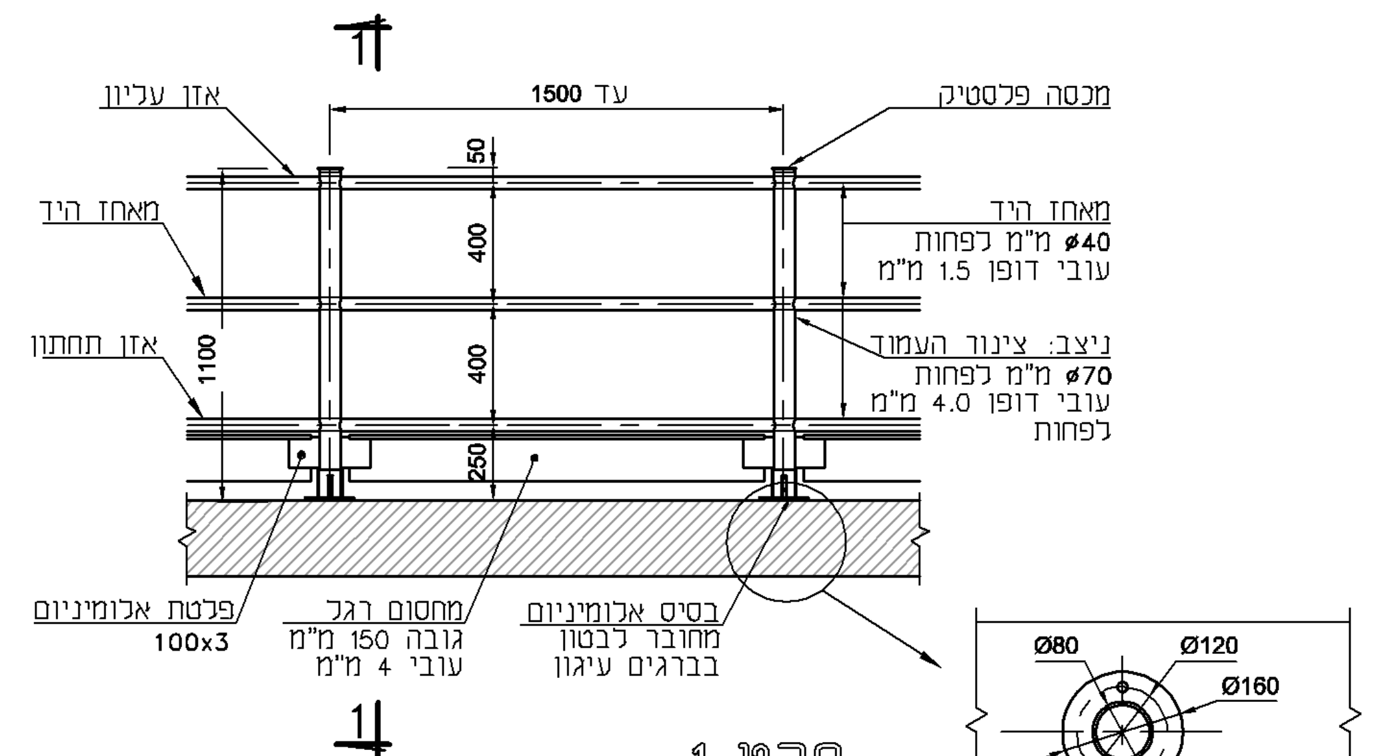
1
אזן עליון
עד 1500
מכסה פלסטיק
מאחז היד
מאחז היד
ø40 מ"מ לפחות
עובי דופן 1.5 מ"מ
אזן תחתון
ניצב: צינור העמוד
ø70 מ"מ לפחות
עובי דופן 4.0 מ"מ
לפחות
1100
50
400
400
250
פלטת אלומיניום
100x3
מחסום רגל
גובה 150 מ"מ
עובי 4 מ"מ
בסיס אלומיניום
מחובר לבטון
בברגים עיגון
Ø80
Ø120
Ø160
80
מינ'

פרט 1
קנ"מ 1:25

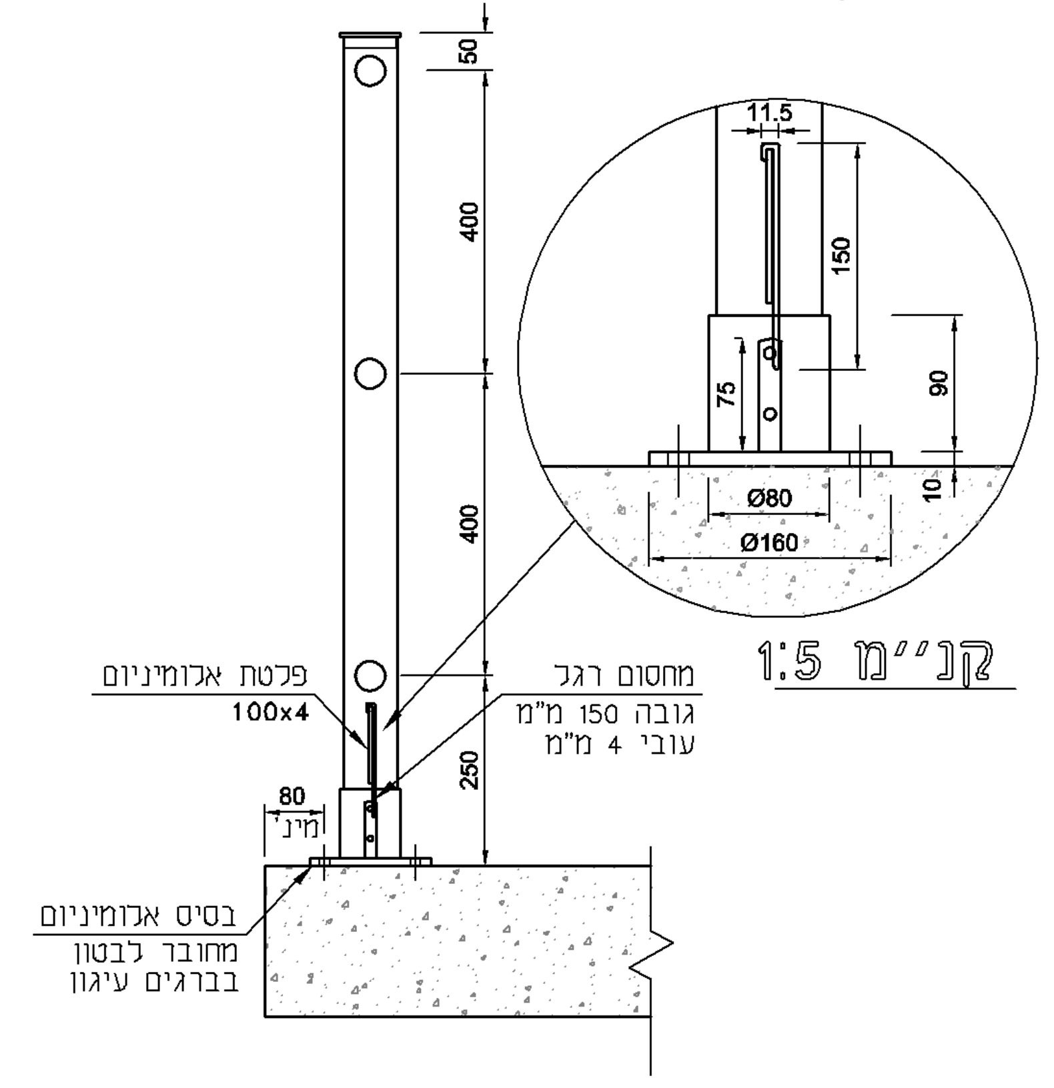
50
400
400
250
11.5
150
75
90
10
Ø80
Ø160
קנ"מ 1:5
פלטת אלומיניום
100x4
מחסום רגל
גובה 150 מ"מ
עובי 4 מ"מ
80
מינ'
בסיס אלומיניום
מחובר לבטון
בברגים עיגון

חתך 1-1 (פרט 1)
1:25

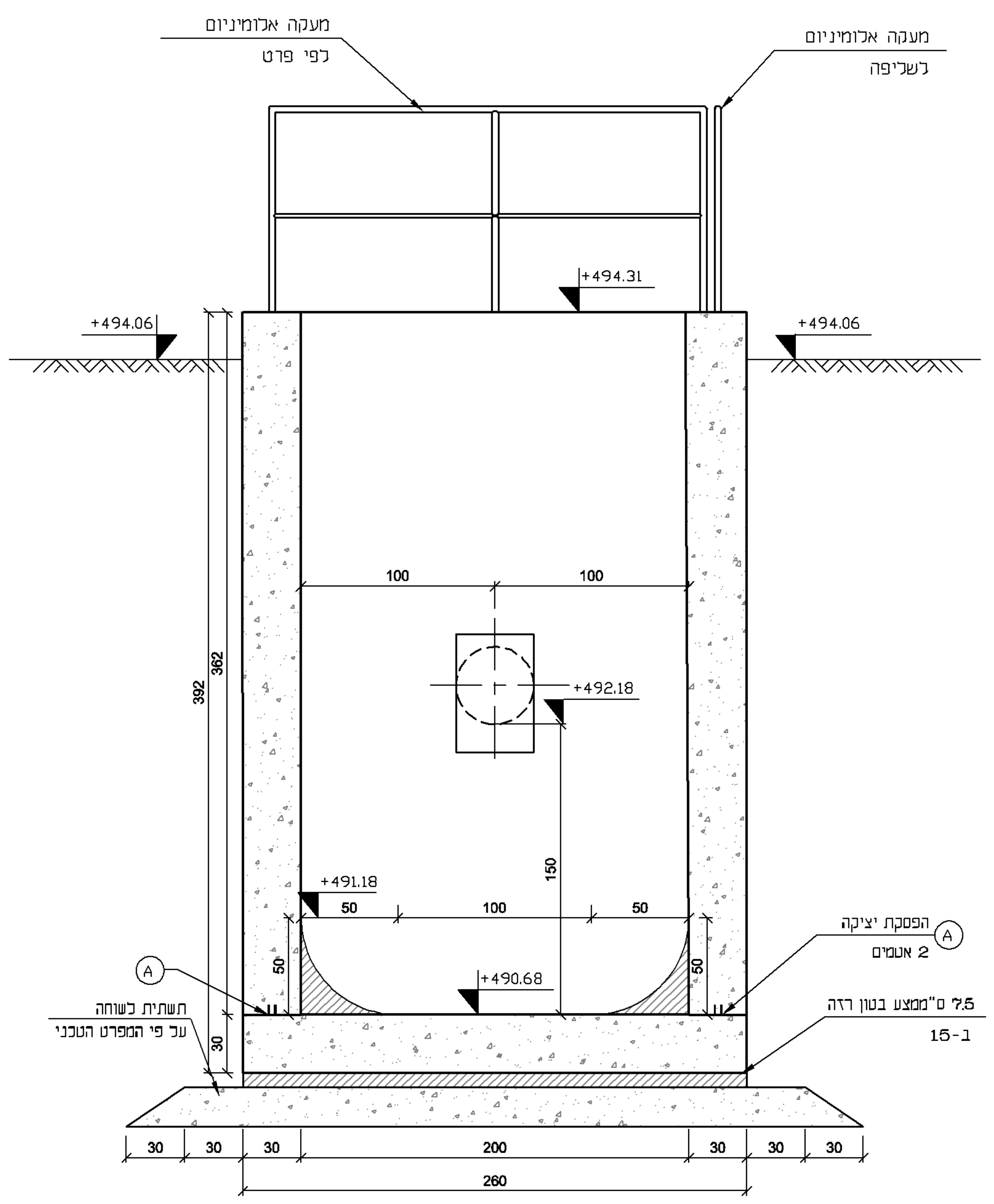
מעקה אלומיניום
לפי פרט
מעקה אלומיניום
לשליפה
+494.31
+494.06
+494.06
100
100
+492.18
392
362
150
+491.18
50
100
50
50
50
+490.68
A
A
הפסקת יציקה
2 אטמים
תשתית לשוחה
על פי המפרט הטכני
7.5 ס"ממצע בטון רזה
ב-15
30
30
30
30
200
30
30
30
260

חתך B-B

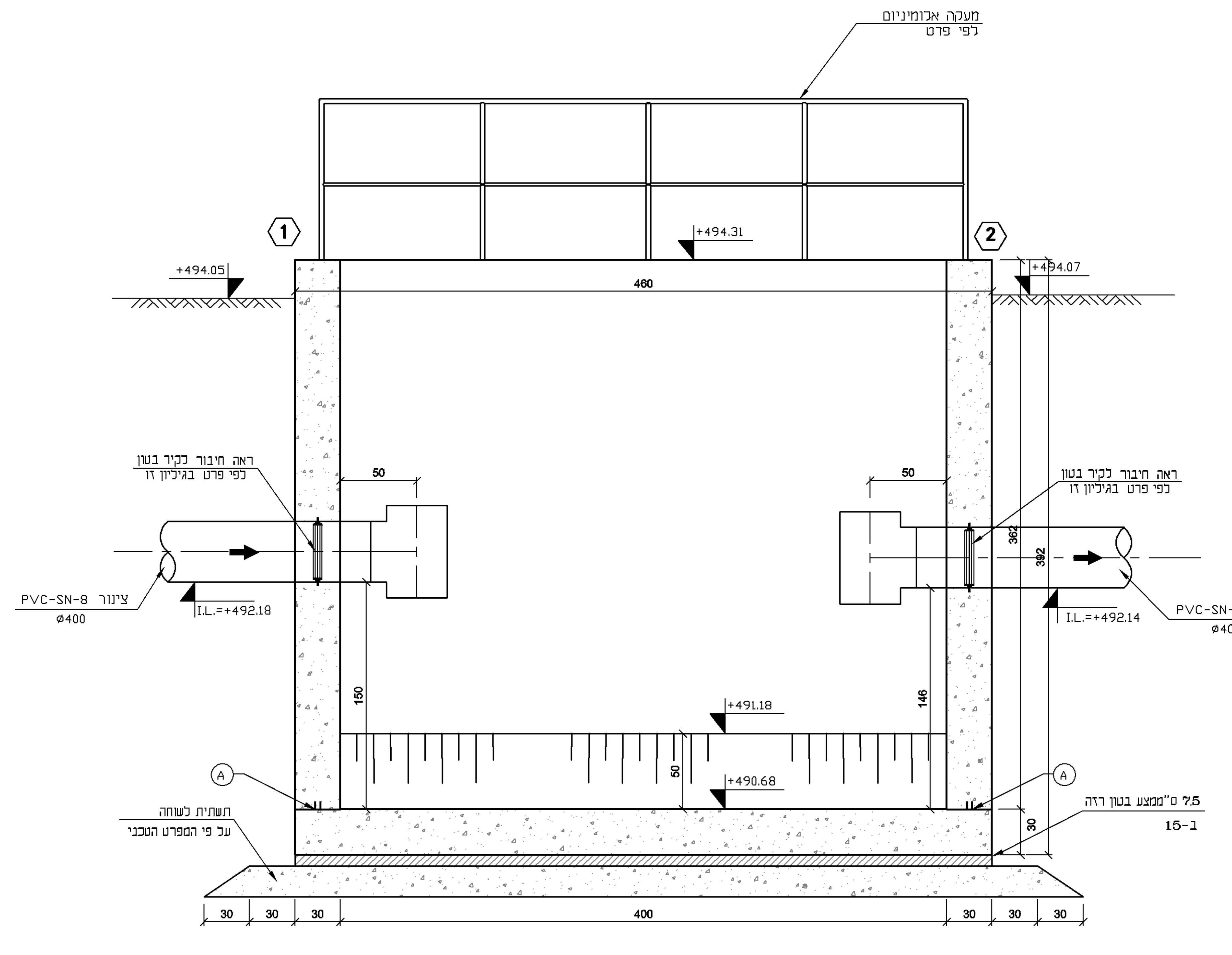
מעקה אלומיניום
לפי פרט
1
2
+494.31
+494.05
+494.07
460
ראה חיבור לקיר בטון
לפי פרט בגיליון זה
ראה חיבור לקיר בטון
לפי פרט בגיליון זה
50
50
צינור PVC-SN-8
ø400
I.L.=+492.18
צינור PVC-SN-8
ø400
I.L.=+492.14
362
392
150
146
+491.18
50
+490.68
A
A
תשתית לשוחה
על פי המפרט הטכני
7.5 ס"ממצע בטון רזה
ב-15
30
30
30
30
400
30
30
30

חתך A-A

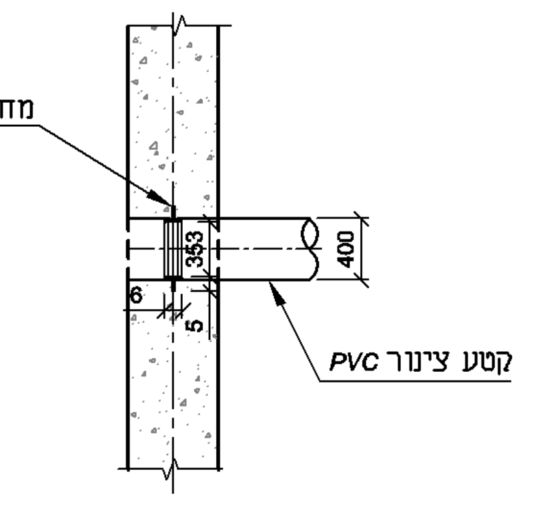
מחבר לצינור PVC
קטע צינור PVC
353
400
6
5

פרט חיבור צינור PVC
לקיר בטון

ללא קנ"מ

מס' No.	תאור השנוי REVISIONS	שרטט: DRAWN:	עי' BY	תאריך DATE

REVISION: מהדורה:	FOR CONSTRUCTION לביצוע ○	FOR TENDER למכרז ○	FOR REVIEW לעיון ●
△			24.10.19

BALASHA-JALON
INFRASTRUCTURE SYSTEMS LTD.
בלשה ילון
מערכות תשתית בע"מ
TEL:04-8603600 E-MAIL:balasha@bj-is.com Web site:www.bj-is.com

PLACE: המקום: **צפת - אזור תעשיה דרומי**

PROJECT: שם העבודה: **מערכת ביוב - מגוב מכני**

OWNER: המזמין: **י. גדיש בע"מ**

SUBJECT: נושא השרטוט: **מלכודת אבנים**
פרטים

עורכים ומאשרים:	DESIGNED: תכנן:	DRAWN: שרטט:	CHECKED: בדק:	APP'D: אישר:
שם	יוסי נומברג	ו.מ.		
חתימה				
תאריך	24.10.19	24.10.19		

SHEET: גליון:	FILE_DWG:	PROJECT Nº מס' עבודה	SCALE: קנ"מ:
164	6655-PS.dwg	650/6655	1:25

FILE_PLT:	FILE_CTB:	מידות הגליון בס"מ:
6655-PS-164	6655PS.ctb	

vika-m Jan 07, 2021 - 2:58pm
X:\650-ZFAT\6655\Project\6655-PS.dwg