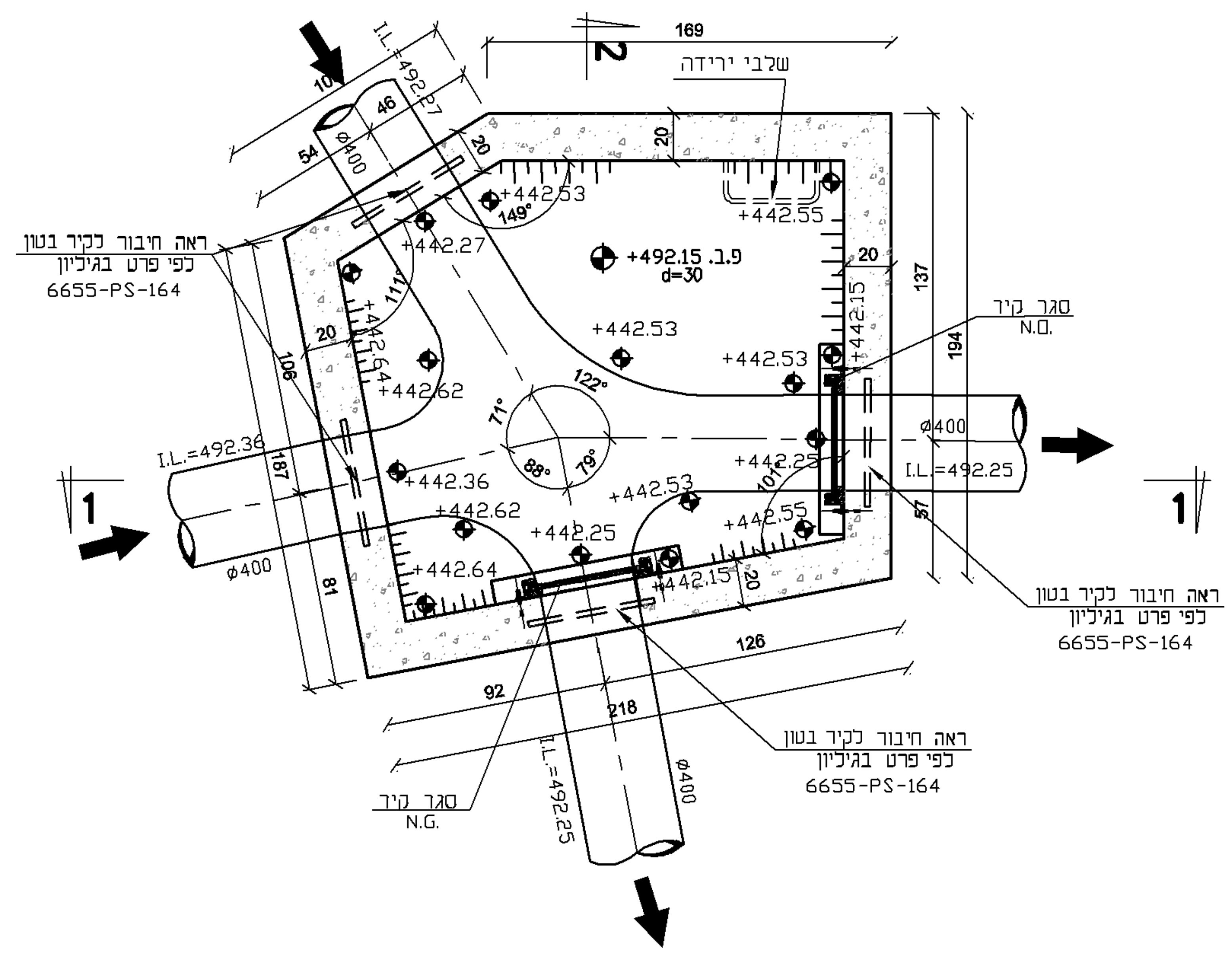

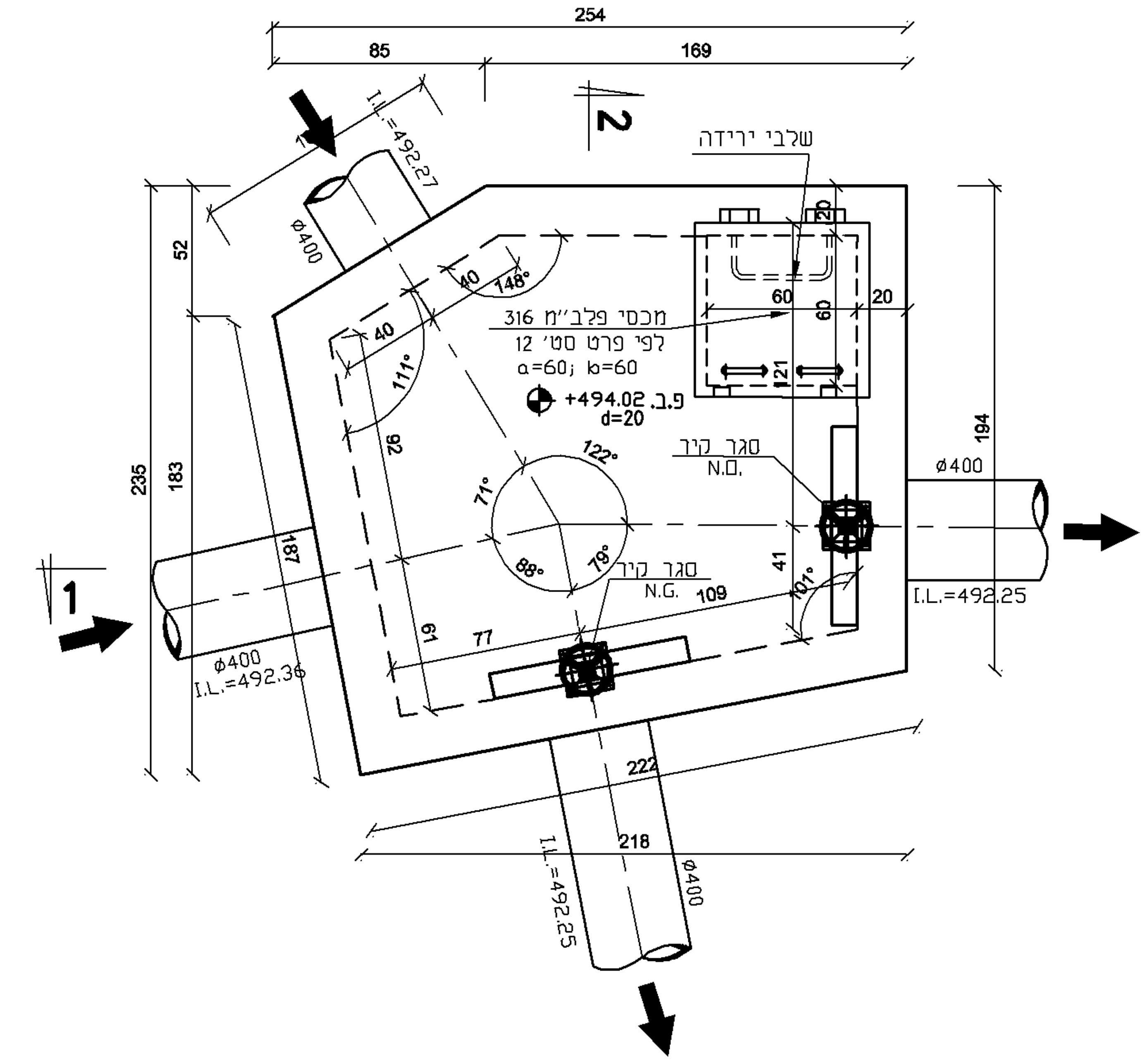

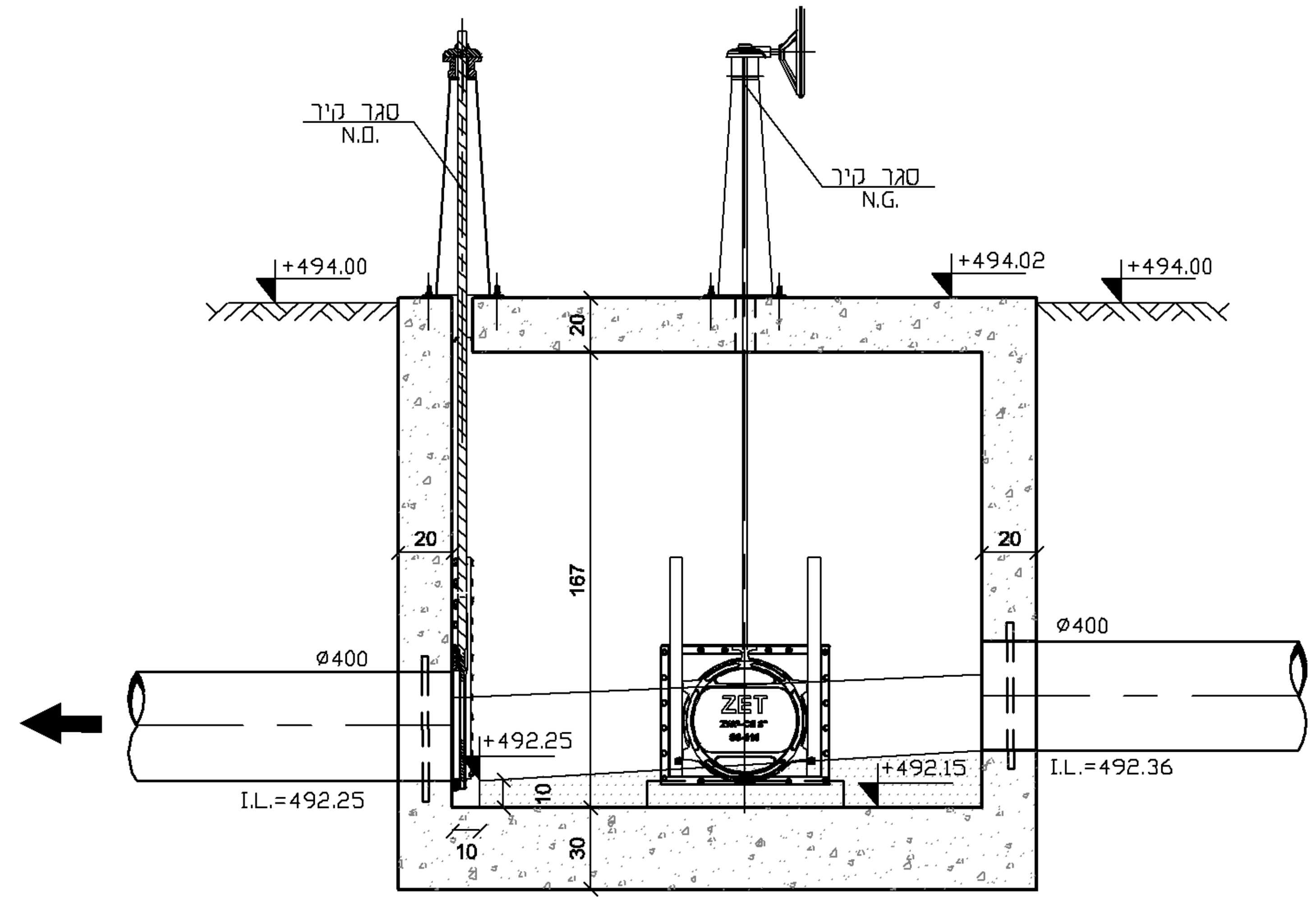

חתך 1-1

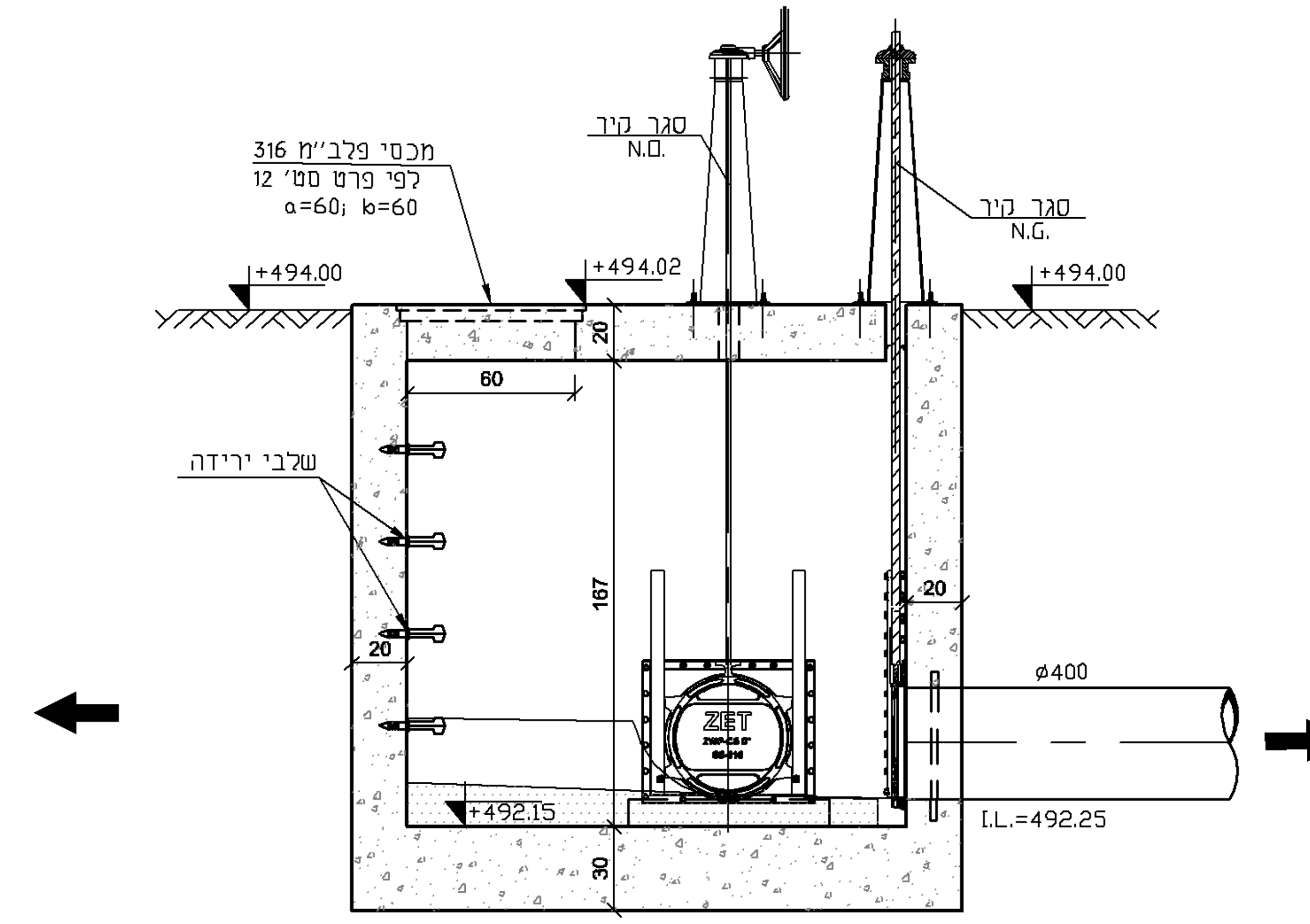

חתך 2-2

מס' No.	תאור השנוי REVISIONS	שרטט: DRAWN:	ע' BY	תאריך DATE

REVISION: מהדורה: | FOR CONSTRUCTION לביצוע | FOR TENDER למכרז | FOR REVIEW לעיון 06.01.21

BALASHA-JALON INFRASTRUCTURE SYSTEMS LTD.
בלשה ילון מערכות תשתית בע"מ
TEL:04-8603600 E-MAIL:balasha@bj-is.com Web site:www.bj-is.com

PLACE: המקום: **צפת - אזור תעשיה דרומי**

PROJECT: שם העבודה: **מערכת ביוב - מגוב מכני**

OWNER: המזמין: **י. גדיש בע"מ**

SUBJECT: נושא השרטוט: **תוכנית שוחה**
פרטים

APP'D: אישר:	CHECKED: בדק:	DRAWN: שרטט:	DESIGNED: תכנן:	עורכים ומאשרים:
		ו.מ.	יוסי נומברג	שם
				חתימה
		06.01.21	06.01.21	תאריך

SHEET: גליון:	FILE_DWG:	PROJECT № מס' עבודה	SCALE: קנ"מ:
170	6655-PS.dwg	650/6655	1:25

FILE_PLT:	FILE_CTB:	מידות הגליון בס"מ:
6655-PS-170	6655PS.ctb	

vika-m Jan 07, 2021 - 3:02pm
X:\650-ZFAT\6655\Project\6655-PS.dwg