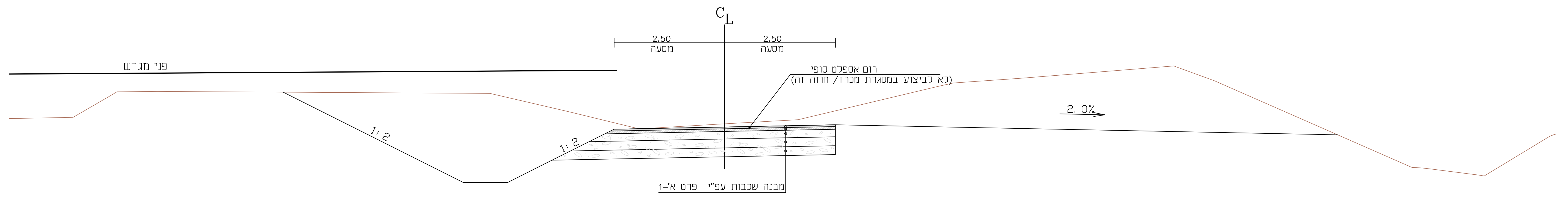
CL
2.50
מסעה
2.50
מסעה
פני מגרש
רום אספלט סופי
(לא לביצוע במסגרת מכרז/ חוזה זה)
2.0%
1:2
1:2
מבנה שכבות עפ"י פרט א'-1

חתך טיפוסי כביש גישה לתחנת שאיבה ברוחב 5.0 מ'

כביש מס' 15 - שלב סופי
1:50

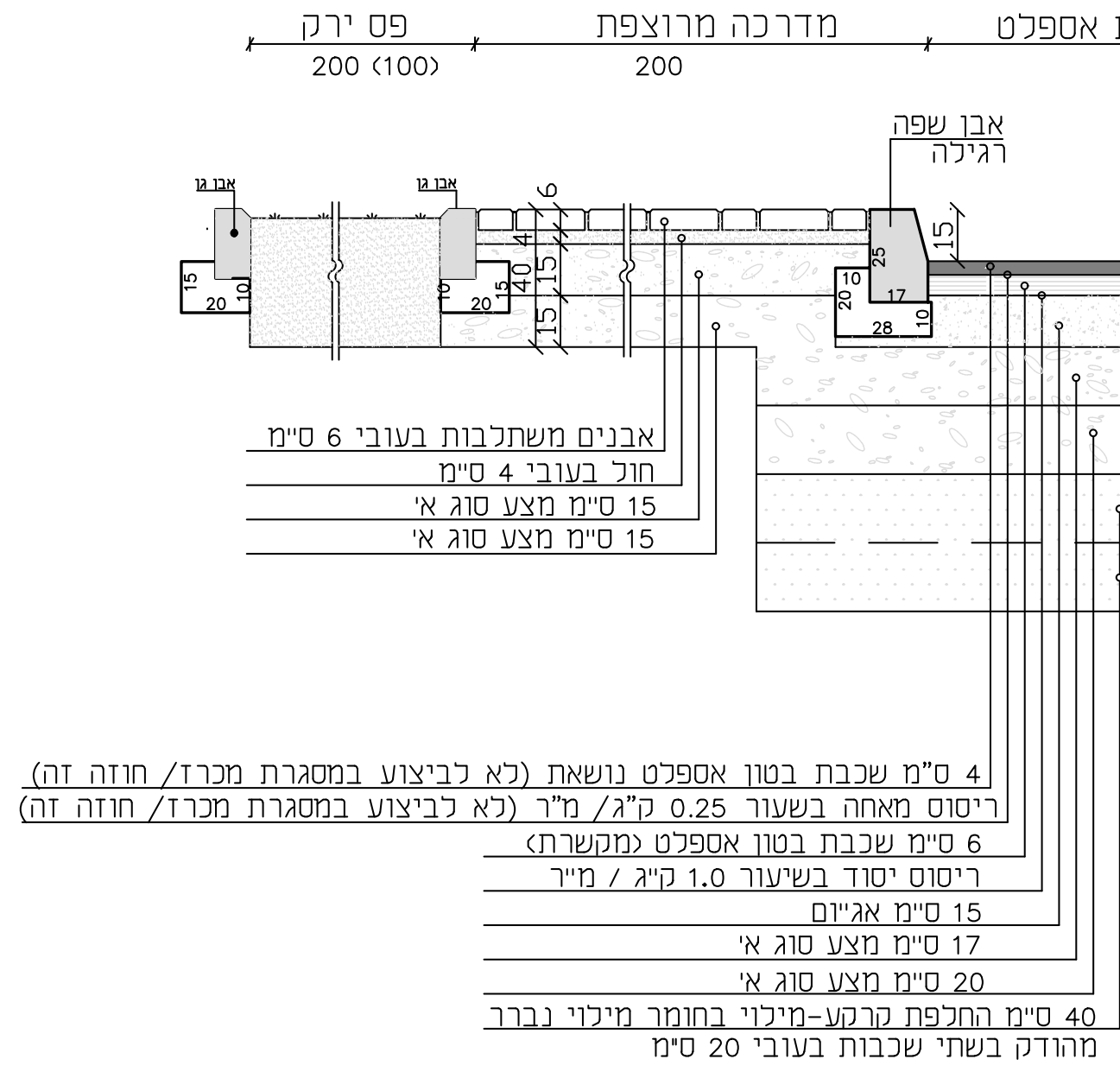
פס ירק
200 (100)
מדרכה מרוצפת
200
מסעת אספלט
אבן שפה
רגילה
אבן גן
אבן גן
אבנים משתלבות בעובי 6 ס"מ
חול בעובי 4 ס"מ
15 ס"מ מצע סוג א'
15 ס"מ מצע סוג א'
4 ס"מ שכבת בטון אספלט נושאת (לא לביצוע במסגרת מכרז/ חוזה זה)
ריסוס מאחה בשעור 0.25 ק"ג/ מ"ר (לא לביצוע במסגרת מכרז/ חוזה זה)
6 ס"מ שכבת בטון אספלט (מקשרת)
ריסוס יסוד בשיעור 1.0 ק"ג / מ"ר
15 ס"מ אג"ום
17 ס"מ מצע סוג א'
20 ס"מ מצע סוג א'
40 ס"מ החלפת קרקע-מילוי בחומר מילוי נברר
מהודק בשתי שכבות בעובי 20 ס"מ
4
6
15
17
20
40
62

פרט א' - מבנה שכבות

כבישים מס' 6, 11
קנ"מ 1:20

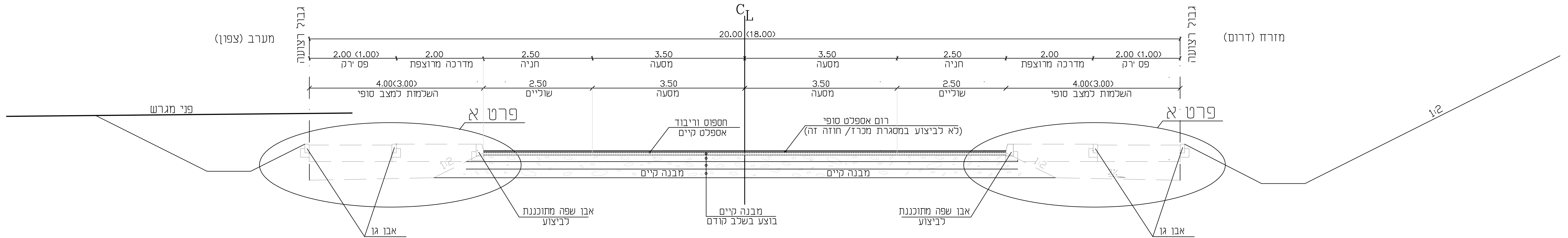
CL
גבול רצועה
גבול רצועה
מערב (צפון)
מזרח (דרום)
20.00 (18.00)
2.00 (1.00)
פס ירק
2.00
מדרכה מרוצפת
2.50
חניה
3.50
מסעה
3.50
מסעה
2.50
חניה
2.00
מדרכה מרוצפת
2.00 (1.00)
פס ירק
4.00(3.00)
השלמות למצב סופי
2.50
שוליים
3.50
מסעה
3.50
מסעה
2.50
שוליים
4.00(3.00)
השלמות למצב סופי
פני מגרש
פרט א
פרט א
חספוס וריבוד
אספלט קיים
רום אספלט סופי
(לא לביצוע במסגרת מכרז/ חוזה זה)
מבנה קיים
מבנה קיים
אבן שפה מתוכננת
לביצוע
מבנה קיים
בוצע בשלב קודם
אבן שפה מתוכננת
לביצוע
אבן גן
לביצוע
אבן גן
לביצוע
1:2

חתך כפרי כבישים ברוחב 20.00 (18.00) מ'

כבישים מס' 6, 11
ביצוע השלמות, שלב סופי
1:50

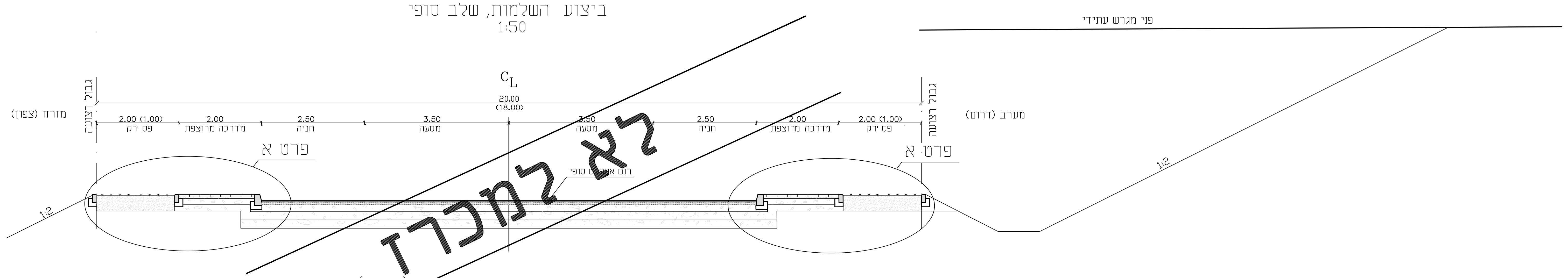
פני מגרש עתידי
CL
גבול רצועה
גבול רצועה
מזרח (צפון)
מערב (דרום)
20.00
(18.00)
2.00 (1.00)
פס ירק
2.00
מדרכה מרוצפת
2.50
חניה
3.50
מסעה
3.50
מסעה
2.50
חניה
2.00
מדרכה מרוצפת
2.00 (1.00)
פס ירק
פרט א
פרט א
רום אספלט סופי
1:2
1:2

לא למכרז

חתך טיפוסי: כבישים ברוחב 20.00 (18.00) מ'

כבישים מס' : 13,14
ביצוע שלב סופי
1:50

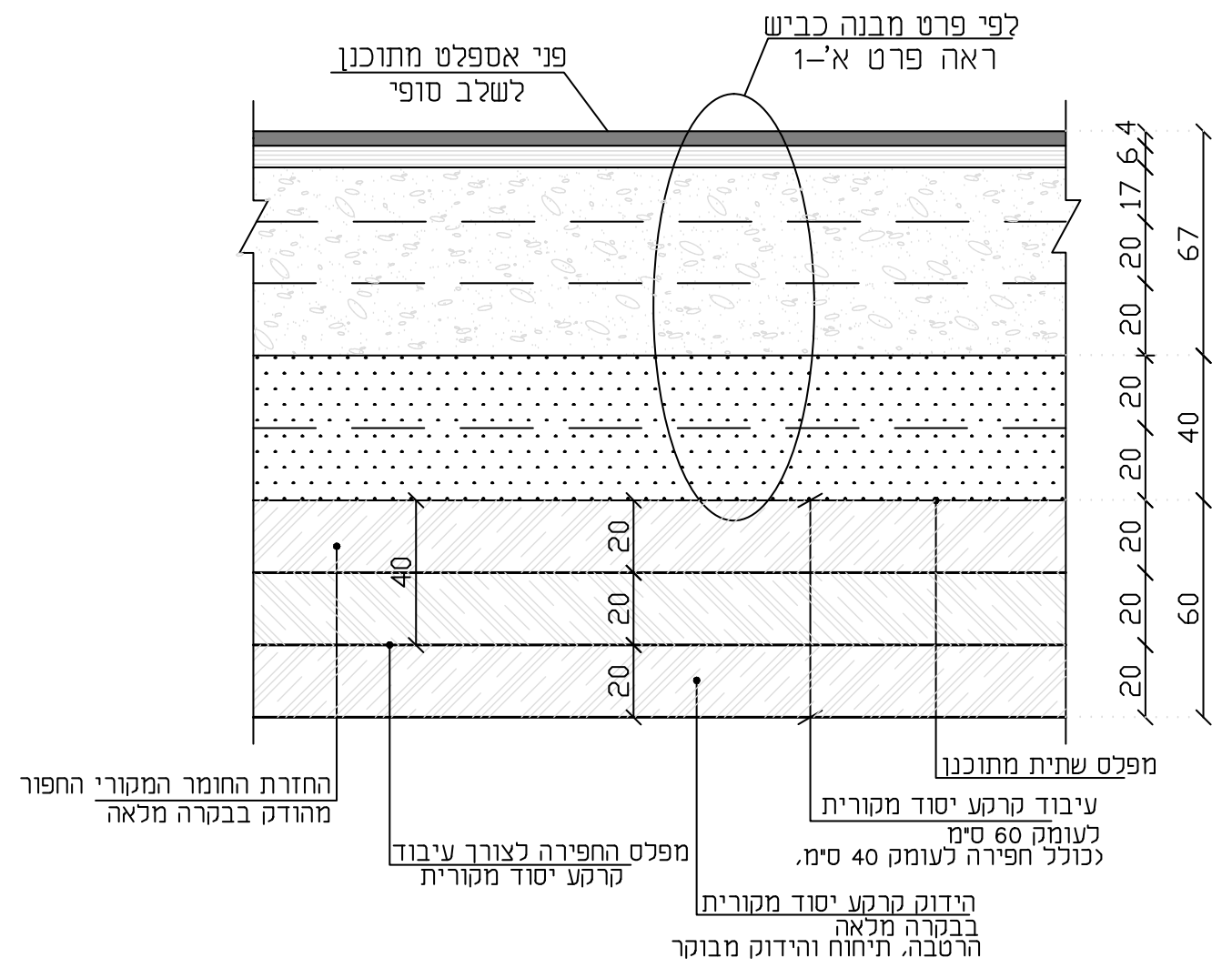
לפי פרט מבנה כביש
ראה פרט א'-1
פני אספלט מתוכנן
לשלב סופי
4
6
17
20
20
67
20
20
40
20
20
20
60
40
20
20
20
מפלס שתית מתוכנן
עיבוד קרקע יסוד מקורית
לעומק 60 ס"מ
(כולל חפירה לעומק 40 ס"מ.
החזרת החומר המקורי החפור
מהודק בבקרה מלאה
מפלס החפירה לצורך עיבוד
קרקע יסוד מקורית
הידוק קרקע יסוד מקורית
בבקרה מלאה
הרטבה, תיחוח והידוק מבוקר

פרט עיבוד קרקע יסוד מקורית

קנ"מ 1:20

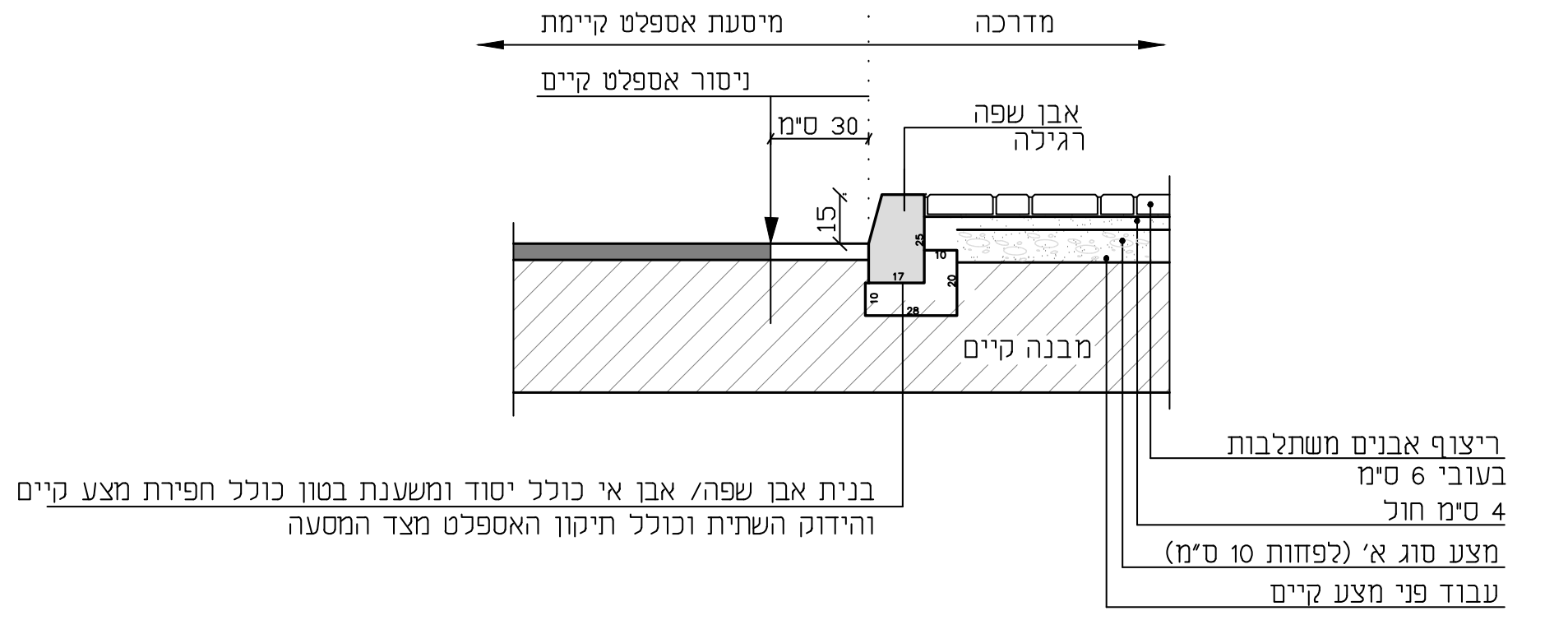
מיסעת אספלט קיימת
מדרכה
ניסור אספלט קיים
30 ס"מ
אבן שפה
רגילה
15
מבנה קיים
ריצוף אבנים משתלבות
בעובי 6 ס"מ
4 ס"מ חול
מצע סוג א' (לפחות 10 ס"מ)
עבוד פני מצע קיים
בנית אבן שפה/ אבן אי כולל יסוד ומשענת בטון כולל חפירת מצע קיים
והידוק השתית וכולל תיקון האספלט מצד המסעה

פרט בנית אבן שפה על אספלט קיים

קנ"מ 1:20

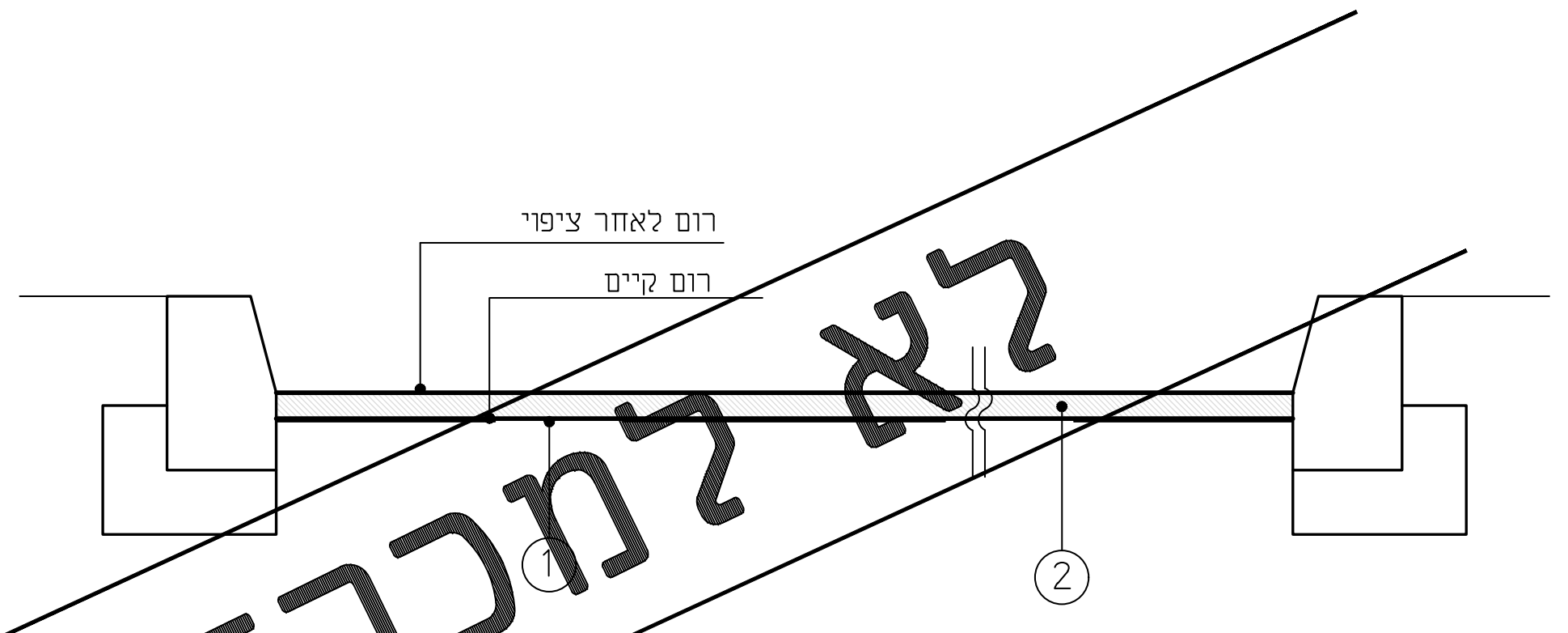
רום לאחר ציפוי
רום קיים
1
2

לא למכרז

① קירצוף "אפס" בכביש הקיים ("חספוס"), כולל ניקוי הכביש הקיים, שטיפה וריסוס באמולסיה בשעור 0.5 ק"ג/מ"ר

② ציפוי אספלט שכבה נושאת בעובי 4 ס"מ (אגרגט סוג א' גרגיר מקסימלי "3/4)

פרט חספוס וריבוד אספלט -כבישים מס': 6,11

קנ"מ 1:10

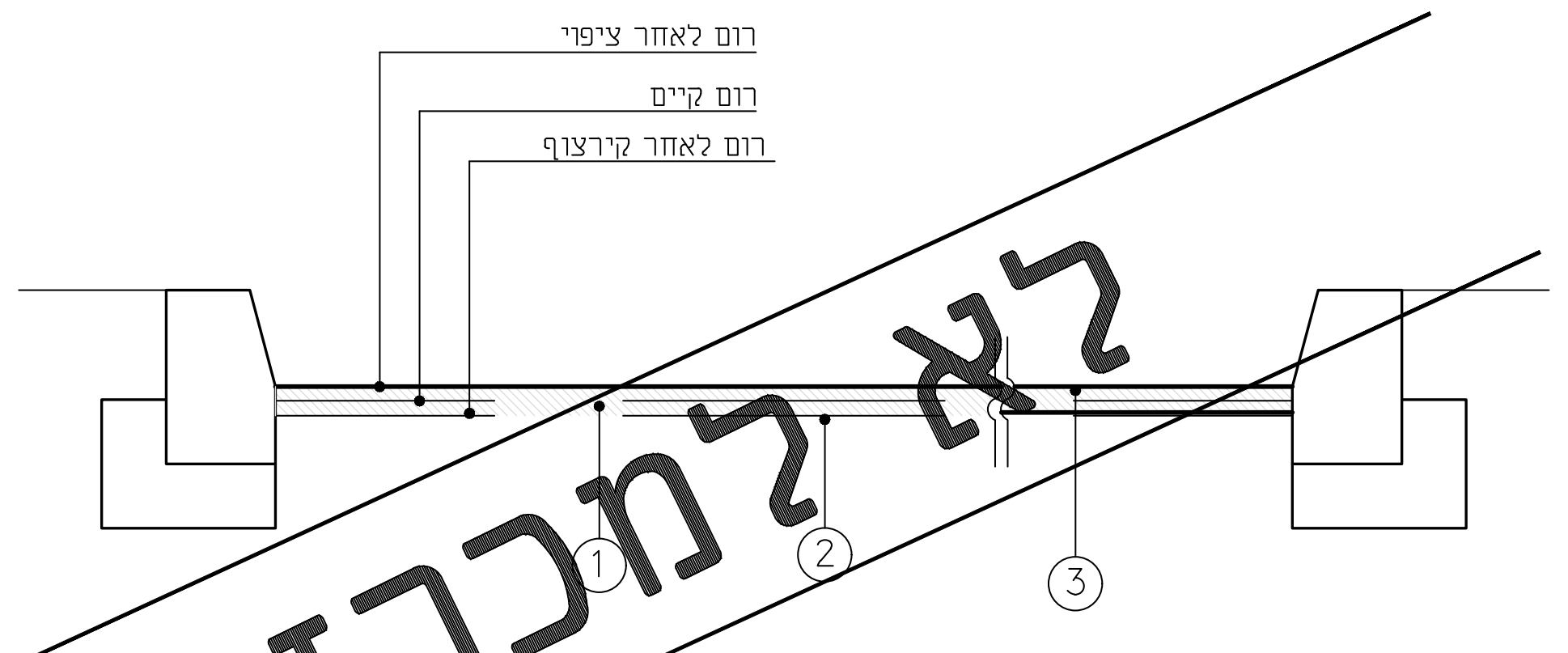
רום לאחר ציפוי
רום קיים
רום לאחר קירצוף
1
2
3

לא למכרז

① קירצוף פני אספלט קיים בעובי של עד 4 ס"מ

② ניקוי הכביש הקיים, כולל שטיפתו וריסוס באמולסיה בשעור 0.5 ק"ג/מ"ר

③ תא"צ 19 בעובי 4 ס"מ עם אגרגט גס גירי/ דולומיטי סוג א' וביטומן PG68-10

פרט קירצוף וריבוד אספלט-ככר כביש מס' 9

קנ"מ 1:10

החלפת קרקע תבוצע במסעות באותם מקומות בהן השתית
אינה בזלתית ובעלת אחוז דקים גבוה (> 25%)
עפ"י הטבלה הבאה :

	% דקים (עובר נפה # 200)		
	< 25	25-35	> 35
עובי "החלפת קרקע" מילוי נברר (ס"מ)	0	30 ס"מ	50 ס"מ
רטיבות ההידוק בשתית (%)	——	opt -2 +3	opt -1 +4
ההידוק הנדרש בשתית (%)	98	93-98	93

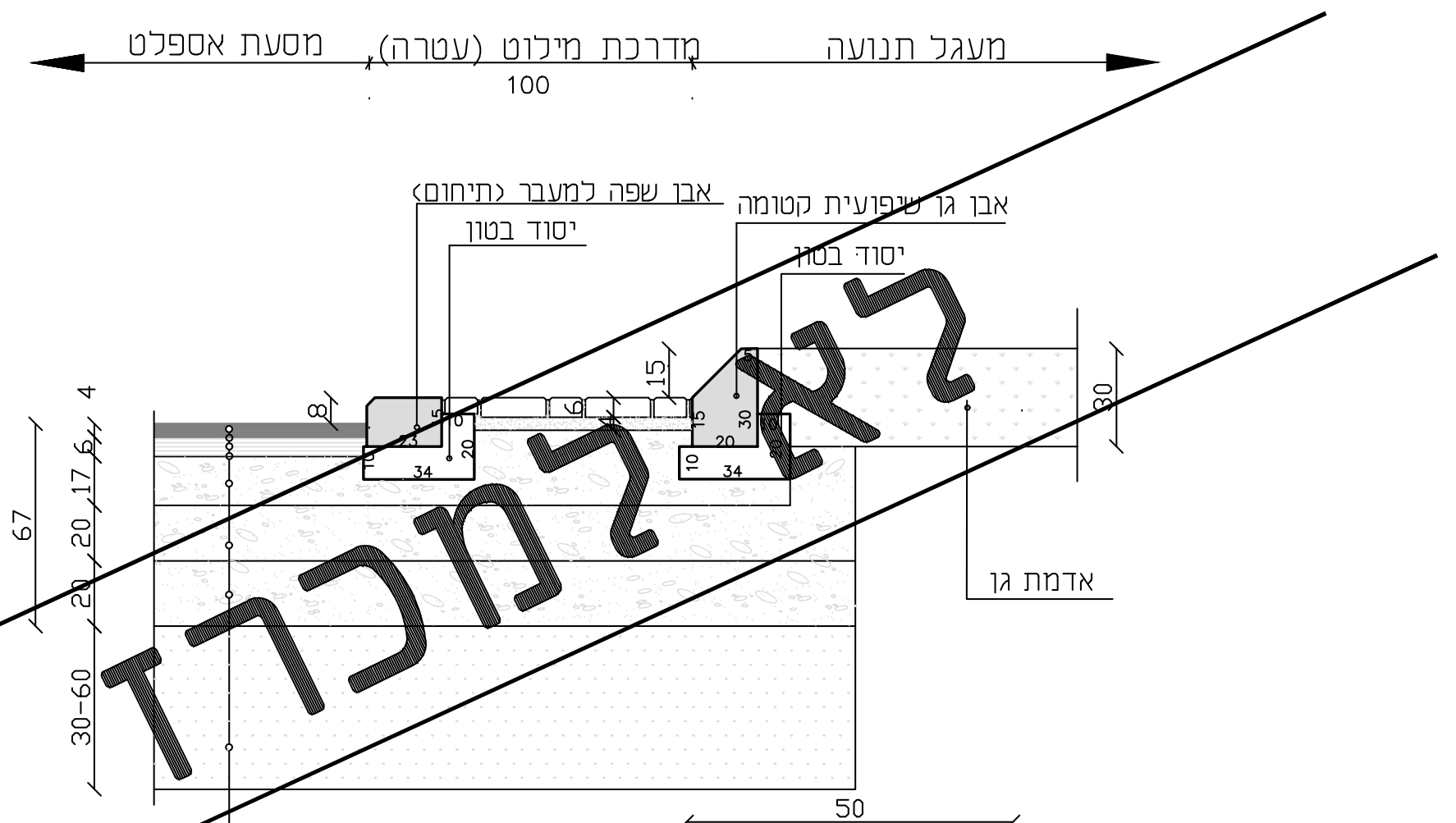
מעגל תנועה
מדרכת מילוט (עטרה)
100
מסעת אספלט
אבן שפה למעבר (תיחום)
יסוד בטון
אבן גן שיפועית קטומה
יסוד בטון
אדמת גן
15
30
34
34
50
4
6
17
20
20
67
30-60
מבנה שכבות עפ"י פרט א'

לא למכרז

פרט ג' - חתך טפוסי למעגל תנועה

קנ"מ 1:20

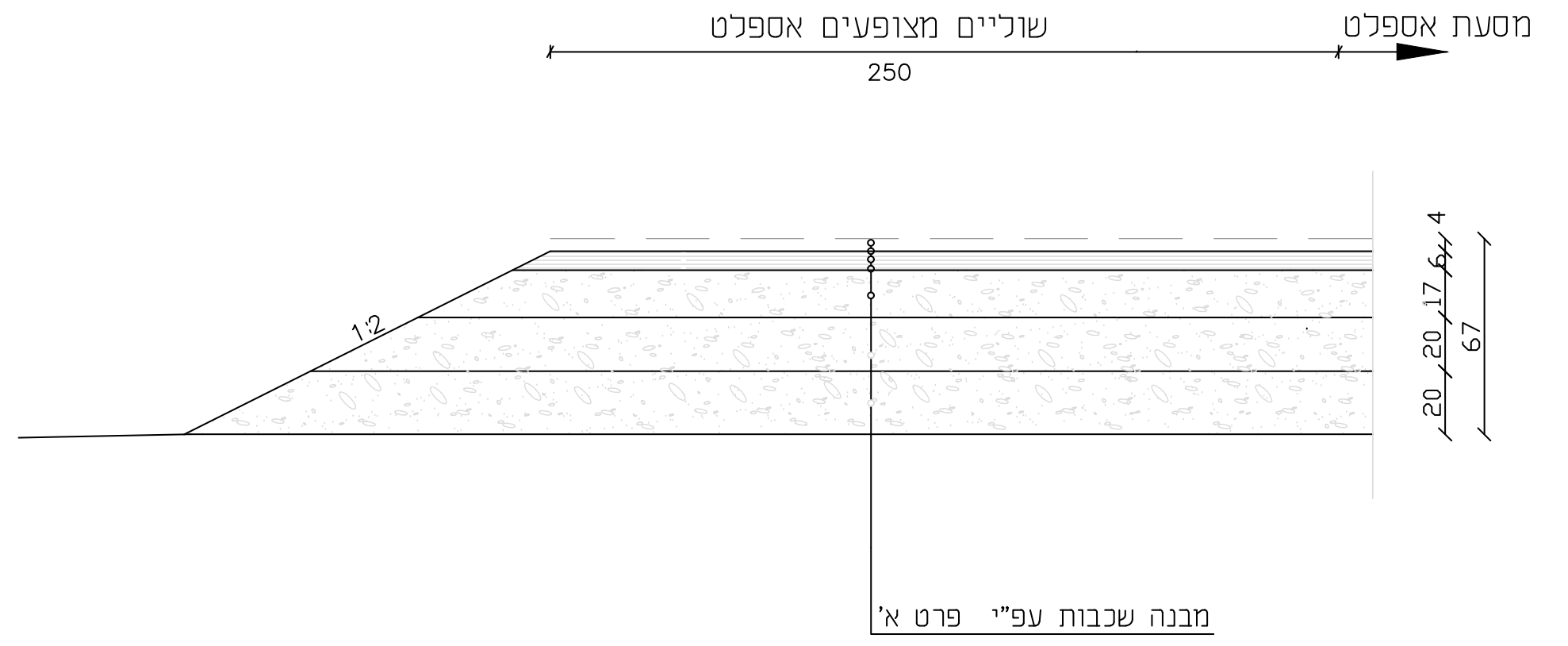
שוליים מצופעים אספלט
250
מסעת אספלט
1:2
4
6
17
20
20
67
מבנה שכבות עפ"י פרט א'

פרט ב' - מבנה שכבות - שלב א'

קנ"מ 1:20

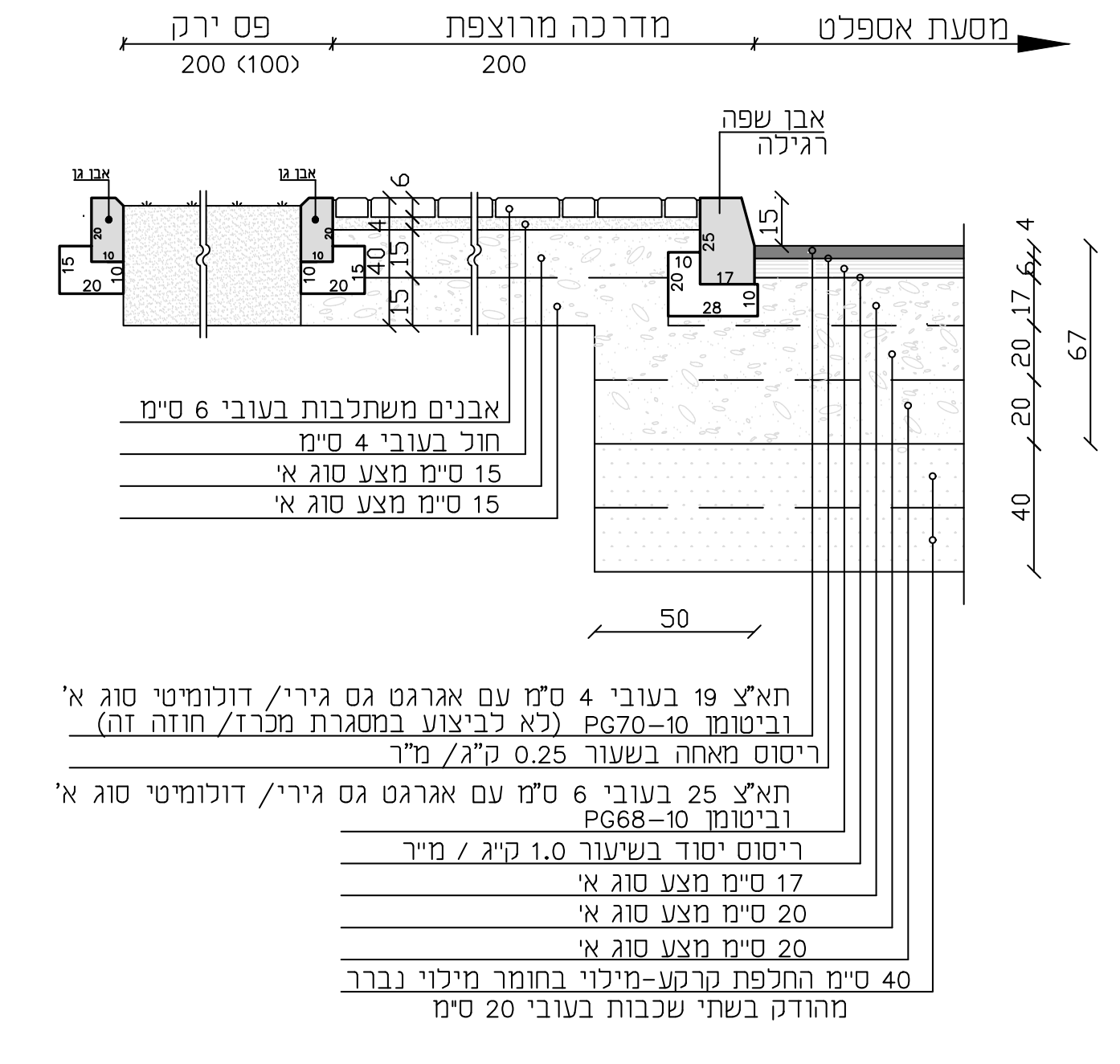
פס ירק
200 (100)
מדרכה מרוצפת
200
מסעת אספלט
אבן שפה
רגילה
אבן גן
אבן גן
50
4
6
17
20
20
40
67
אבנים משתלבות בעובי 6 ס"מ
חול בעובי 4 ס"מ
15 ס"מ מצע סוג א'
15 ס"מ מצע סוג א'
תא"צ 19 בעובי 4 ס"מ עם אגרגט גס גירי/ דולומיטי סוג א'
וביטומן PG70-10 (לא לביצוע במסגרת מכרז/ חוזה זה)
ריסוס מאחה בשעור 0.25 ק"ג/ מ"ר
תא"צ 25 בעובי 6 ס"מ עם אגרגט גס גירי/ דולומיטי סוג א'
וביטומן PG68-10
ריסוס יסוד בשיעור 1.0 ק"ג / מ"ר
17 ס"מ מצע סוג א'
20 ס"מ מצע סוג א'
20 ס"מ מצע סוג א'
40 ס"מ החלפת קרקע-מילוי בחומר מילוי נברר
מהודק בשתי שכבות בעובי 20 ס"מ

פרט א'-1 - מבנה שכבות

כביש מס': 15
קנ"מ 1:20

שנה	חודש	יום	מס'	מהות העדכון	חתימה
22	04	25	6	עדכון למכרז	
22	04	10	5	עדכון למכרז: אזור 1,2 -	
				- לא למכרז בשלב זה	
21	06	26	4	עדכון למכרז	
21	06	10	3	עדכון למכרז	
21	06	06	2	למכרז	
21	05	25	1	עדכון	
			☒	תאריך הגליון	

לעיון ○ למכרז ● לביצוע ○

תאריך: תאריך: תאריך:

הוכן עבור:
משרד הכלכלה

מקום:
דלתון - אזור תעשיה

תכנית:
חתכים טיפוסיים
ופרטי מבנה

ערך: ולרי
קנה-מדה: שונה
בקר: אורן
תוכנית מס': 5902/500
אישר: אורן ירושלמי
קובץ: prat-mivne.dwg

חסון•ירושלמי תכנון
תכנון הנדסה אזרחית
דרכים, מסילות ברזל, תנועה, ניקוז, פיתוח עירוני
גדעון ירושלמי•אורן ירושלמי•הראל נחושתאי
RONET
Quality Management System
ISO 9001:2015